제품 정보

AGILA

2477PJP075P40

EAN 4031582050431



이미지는 원래 제품과 다를 수 있습니다.

성능

롤 성능	●●●○○
움직임 소음	●●●●○
내마모성	●●●○○
부식방지	●●●○○

핵심 속성

제품명	Agila
하우징 유형	토탈락 장치가 있는 회전식 캐스터
표준	EN12530 - 장치 캐스터
3km/h에서의 적재 용량	75 kg
전기 전도성	아니요
스테인리스	아니요
정지 중 하중용량	150 kg
온도 범위(최소)	-20 °C
온도 범위(최대)	60 °C
총높이	100 mm
전체 너비	43 mm
전체 체중	0.34 kg

하우징

주택 자재	강판, 중
Fork 외형	다양한
스위블 베어링	볼 레이스 2회
색상	파란색 부동태화
오프셋	24 mm
회전 반경	80 mm
회전 간섭	160 mm
돔 직경	43 mm

휠

차체 재질	폴리프로필렌
트레드 재질	열가소성 고무
베어링	정밀 볼 베어링
휠 색상	실버 그레이(RAL7001)
스레드 가드	스레드가드 포함
직경	75 mm
트레드 폭	25 mm
차체 너비	25 mm
트레드의 경도(A)	87 Shore A

피팅

피팅 유형	정사각형 플레이트
플레이트 길이	60 mm
플레이트 너비	60 mm
플레이트 홀 길이(최소)	38 mm
플레이트 홀 길이(최대)	48 mm
플레이트 구멍 너비(최소)	38 mm
플레이트 구멍 너비(최대)	48 mm
플레이트 구멍 직경	6.3 mm

© Copyright 2026 TENTE International GmbH

AGILA

2477PJP075P40

EAN 4031582050431

주문 번호 00004470

제품 도면

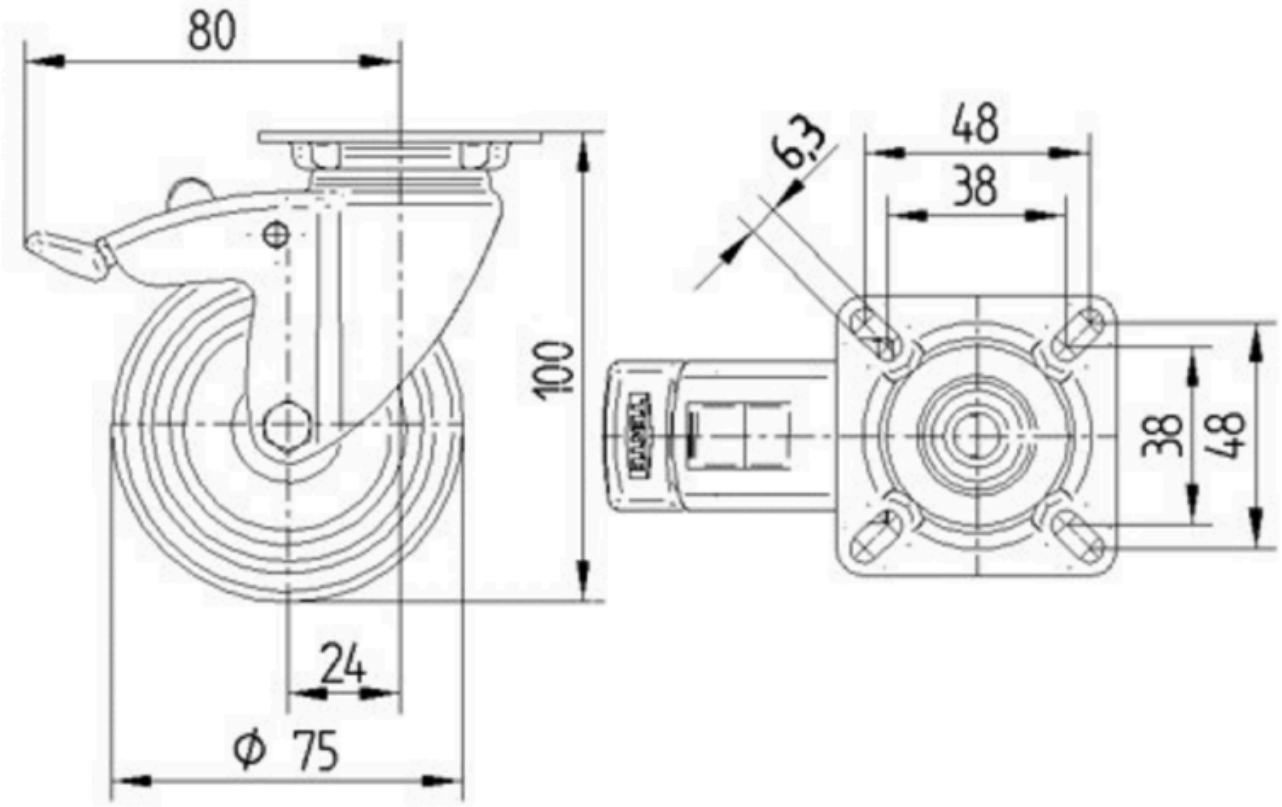

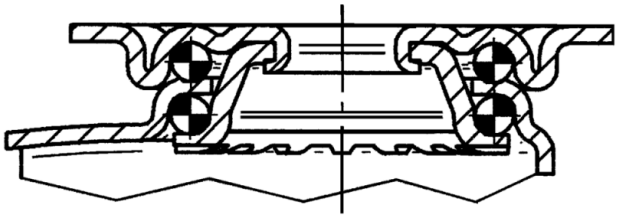

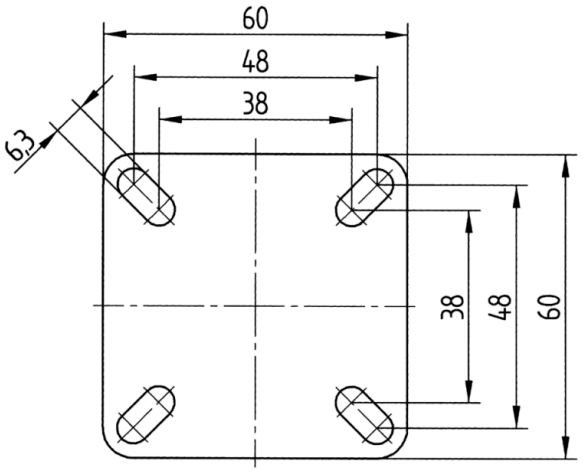

© Copyright 2026 TENTE International GmbH