INFORMACJE O PRODUKCIE

DURATECH SILENT

UOT 125x40-Ø8,4 HL45

EAN 4031582338058



Obraz może różnić się od oryginalnego produktu

KOŁO

Materiał ciała	Poliamid
Materiał bieżni	Identyczny z korpusem Koło
Łożysko	Łożysko kulkowe precyzyjne, tłumione
Kolor Koło	Naturalna biel
Średnica	125 mm
Szerokość Bieżnia	40 mm
Średnica otworu Oś	8,4 mm
Długość piasty	45 mm
Szerokość korpusu	40 mm
Twardość Bieżnia (D)	75 Shore D

WYDAJNOŚĆ

Wydajność rolek	●●●○○
Hałas ruchowy	●●●●○
Odejście	●●●●○
Odporność na korozję	●●●○○

PODSTAWOWE ATUTY

Nazwa produktu	Duratech silent
Typ	Koło
Standardowy	EN12532 — Sprzęt transportowy
Nośność przy 4 km/h	300 kg
Przewodzące prąd elektryczny	Nie
Nierdzewne	Nie
Nośność statyczne	600 kg
Zakres temperatur (minimalny)	-30 °C
Zakres temperatur (maksymalny)	80 °C
Waga całkowita	0,38 kg

© Copyright 2026 TENTE International GmbH

DURATECH SILENT

UOT 125x40-Ø8,4 HL45

EAN 4031582338058

Numer zamówienia 00033628

Rysunki produktu

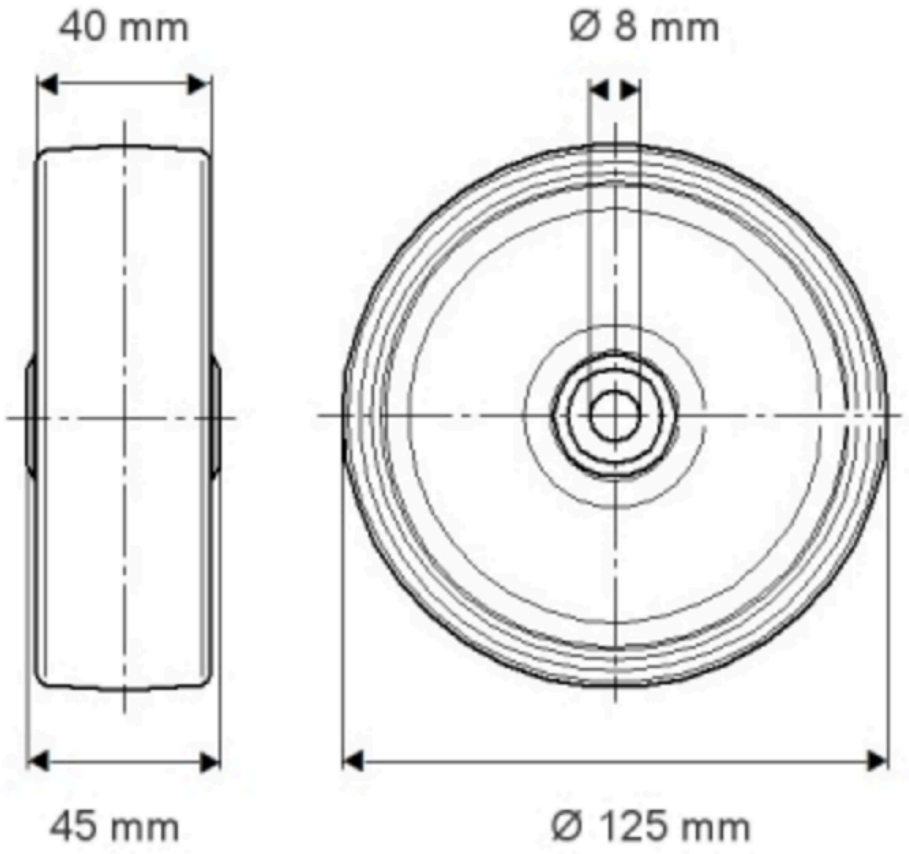

© Copyright 2026 TENTE International GmbH