ИНФОРМАЦИЯ ЗА ПРОДУКТА

AGILA

2477DYK100R07-Ø31-35

EAN 4031582342352



Изображението може да се различава от оригиналния продукт

ИЗПЪЛНЕНИЕ

Производителност на ролката	●●●○○
Шум от движение	●●●○○
Привличане	●●●○○
Устойчив на корозия	●●●○○

ОСНОВНИ АТРИБУТИ

Име на продукта	Agila
Тип	Въртящ се Колело с Пълно заключване
Стандартен	EN12530 – Изделителни колела
Товароносимост при 3 км/ч	80 kg
Електропроводим	Да
Неръждаемост	Не
Статичен Товароносимост	160 kg
Температурен диапазон (минимален)	-10 °C
Температурен диапазон (максимален)	40 °C
Обща височина	138 mm

ВИЛКА

Материал на корпуса	Стоманен лист, среден
Форма Вилица	Обхват
Въртящ се лагер	Две състезания с топка
Цвят	Синьо покритие
Изместване	43.5 mm
Радиус на завъртане	131 mm
Интерференция при завъртане	262 mm

КОЛЕЛО

Материал на тялото	Стомана от лист
Материал на реазбата	Плътна гума черен, електропроводим
Лагер	Конусен сачмен лагер
Предпазители за резби	С предпазно устройство за резба
Диаметър	100 mm
Ширина на Резба	32 mm
Твърдост на Резба (A)	80 бряг A

ПРИЛЯГАНЕ

Тип на фитинга	Синтетичен разширител, кръгъл
Удължаващи фитинги (минимум)	31 mm
Удължаващи фитинги (максимален)	35 mm
Намек	Моля, посочете необходимия вътрешен диаметър на епруветката, когато поръчвате.

© Copyright 2026 TENTE International GmbH

AGILA

2477DYK100R07-Ø31-35

EAN 4031582342352

TENTE
BETTER MOBILITY. BETTER LIFE.

Чертежи на продукта

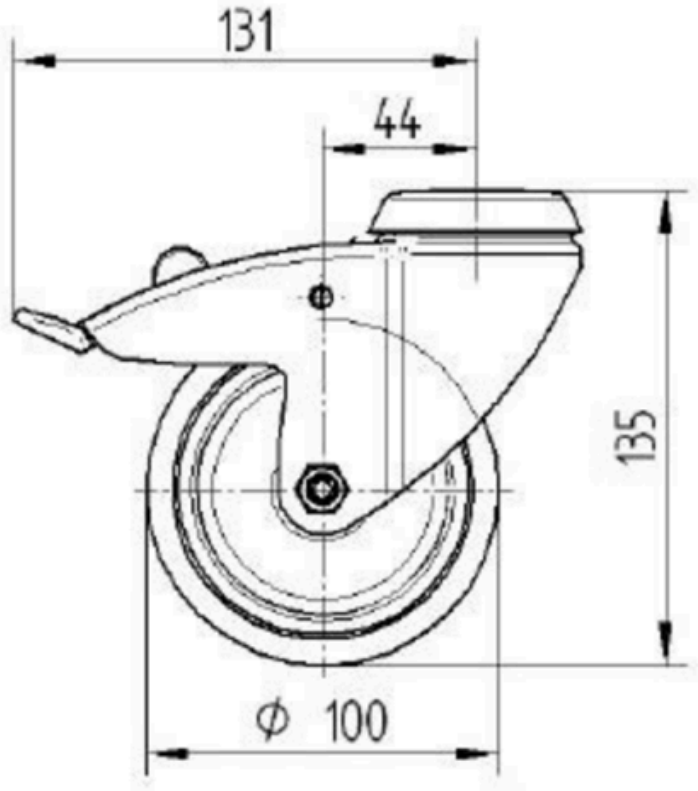

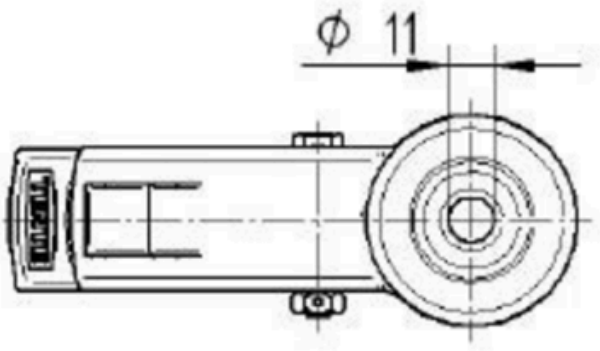

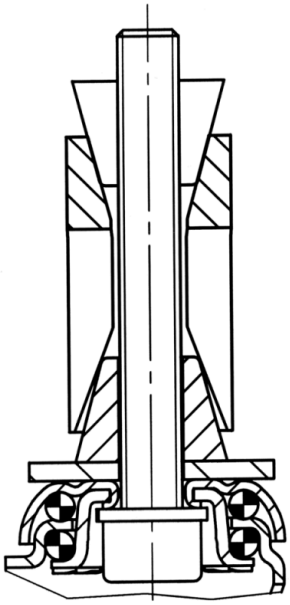

© Copyright 2026 TENTE International GmbH