TERMÉKINFORMÁCIÓK

AGILA

2477UAP125R07-Ø21,5-24

EAN 4031582327168



A kép eltérhet az eredeti terméktől

TELJESÍTMÉNY

Gördülési ellenállás teljesítménye	● ● ● ○ ○
Mozgás zajkibocsátása	● ● ● ○ ○
Kopás	● ● ● ● ○
Korrozióálló képesség	● ● ● ○ ○

ALAPVETŐ TULAJDONSÁGOK

Termék neve	Agila
Ház típusa	Totálfékes görgő
Standard	EN12530 - Intézményi görgők
Teherbírás 3 km/h-nál	100 kg
Elektromosan vezető	Nem
Rozsdamentes	Nem
Statikus teherbírás	200 kg
Hőmérséklet-tartomány (minimális)	-10 °C
Hőmérséklet-tartomány (maximális)	40 °C
Összsúly	1,06 kg

VÁZ

A ház anyaga	Acéllemez, közepes
Villa alakja	Széles
Forgócsapágy	Kétsoros golyó
Szín	Kék passzivált
Ellensúlyoz	41 mm
Körbeforgás	262 mm

KERÉK

Felépítmény anyaga	Poliamid
Futófelület anyaga	Fröccsöntött poliuretán
Csapágy	Precíziós golyóscsapágy
Szálvédők	Futófelület védelemmel
Átmérő	125 mm
Futófelület szélessége	32 mm
A futófelület keménysége (D)	40 Shore D

SZERELVÉNY

Szerelvény típusa	Szintetikus feszítő, kerek
Befeszítőcsap (minimális)	24 mm
Tippek	Kérjük, rendeléskor jelezze a szükséges csőbelső átmérőt.

© Copyright 2026 TENTE International GmbH

AGILA

2477UAP125R07-Ø21,5-24

EAN 4031582327168

BETTER MOBILITY. BETTER LIFE.

Termékrajzok

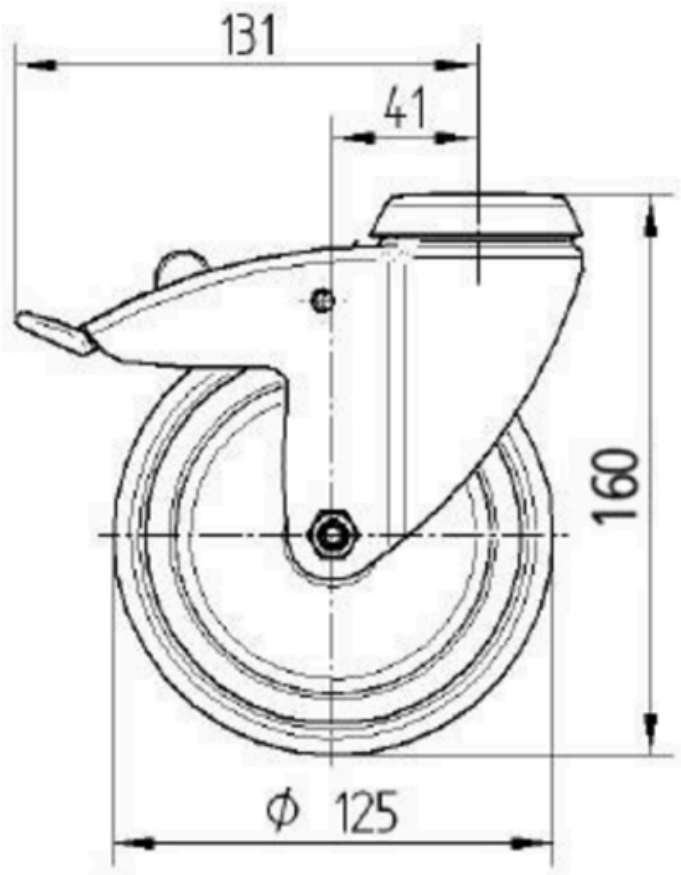

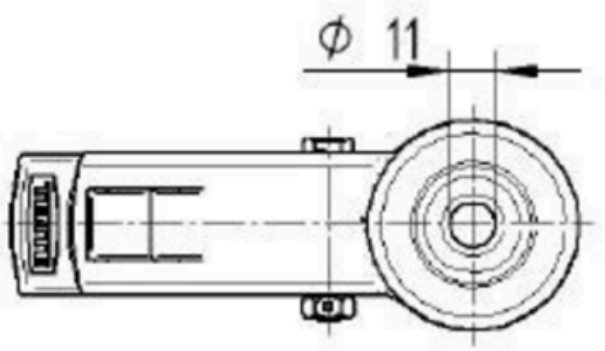

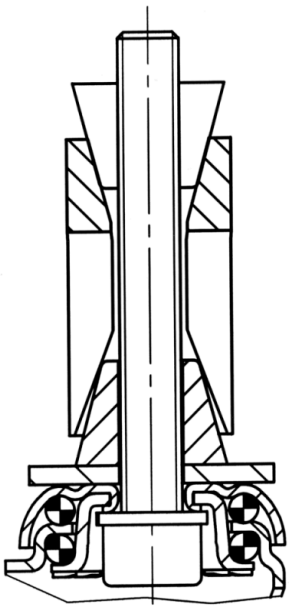

© Copyright 2026 TENTE International GmbH