INFORMAȚII DESPRE PRODUS

BASETECH

POR 108x36-Ø12 HL44,4

EAN 4031582320794

BETTER MOBILITY. BETTER LIFE.



Imaginea poate fi diferită de produsul original

ROATĂ

Material pentru corp	Polipropilenă
Material al benzii de rulare	Identic cu corp Roată
Lagăr	Rulment cu role
Roată	Negru grafit (RAL9011)
Protecție pentru filet	Fără protecție pentru filet
Diametru	108 mm
Benză de rulare	36 mm
Diametrul găurii Axă	12 mm
Lungime butuc	44,4 mm
Lățimea corpului	36 mm
Duritatea benzii de Benză de rulare (D)	65 Râul D

PERFORMANȚĂ

Performanța rolei	●●●○○
Zgomot de mișcare	●●●○○
Atriție	●●●●○
Rezistență la coroziune	●●●○○

ATRIBUTELE DE BAZĂ

Nume produs	Basetech
Tip	Roată
Standard	EN12532 - Echipament de transport
Capacitate de încărcare la 4 km/h	160 kg
Conductiv electric	Nu
Inoxidabil	Nu
Capacitate de încărcare statică	320 kg
Interval de temperatură (minim)	-20 °C
Interval de temperatură (maxim)	60 °C
Greutate totală	0,15 kg

© Copyright 2026 TENTE International GmbH

BASETECH

POR 108x36-Ø12 HL44,4

EAN 4031582320794

Numărul de comandă 00030953

Desene ale produsului

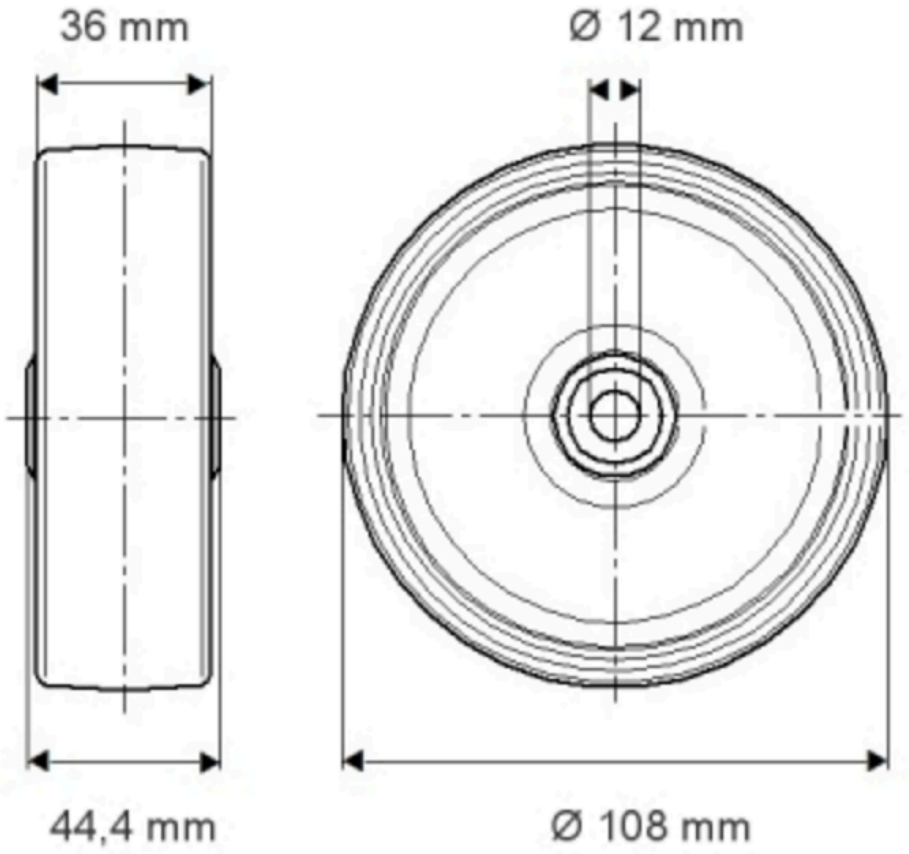

© Copyright 2026 TENTE International GmbH