INFORMAȚII DESPRE PRODUS

DURATECH

TOP 080x74-Ø20 HL80

EAN 4031582331028



Imaginea poate fi diferită de produsul original

PERFORMANȚĂ

Performanța rolei	●●●●●
Zgomot de mișcare	●●○○○
Atriție	●●●●●
Rezistență la coroziune	●●●○○

ATRIBUTELE DE BAZĂ

Nume produs	Duratech
Tip	Roată
Standard	EN12533 - Role rezistente
Capacitate de încărcare la 4 km/h	700 kg
Capacitate de încărcare la 6 km/h	560 kg
Conductiv electric	Nu
Inoxidabil	Nu
Capacitate de încărcare statică	1400 kg
Interval de temperatură (minim)	-40 °C
Interval de temperatură (maxim)	80 °C
Greutate totală	0,45 kg

ROATĂ

Material pentru corp	Poliamidă , grea
Material al benzii de rulare	Identic cu corp Roată
Lagăr	Rulment cu bile de precizie
Roată	Alb natural
Protecție pentru filet	Fără protecție pentru filet
Diametru	80 mm
Benză de rulare	74 mm
Diametrul găurii Axă	20 mm
Lungime butuc	80 mm
Lățimea corpului	74 mm
Duritatea benzii de Benză de rulare (D)	75 malul D
Tip rulment	6204ZV

© Copyright 2026 TENTE International GmbH

DURATECH

TOP 080x74-Ø20 HL80

EAN 4031582331028

Numărul de comandă 00829536

Desene ale produsului

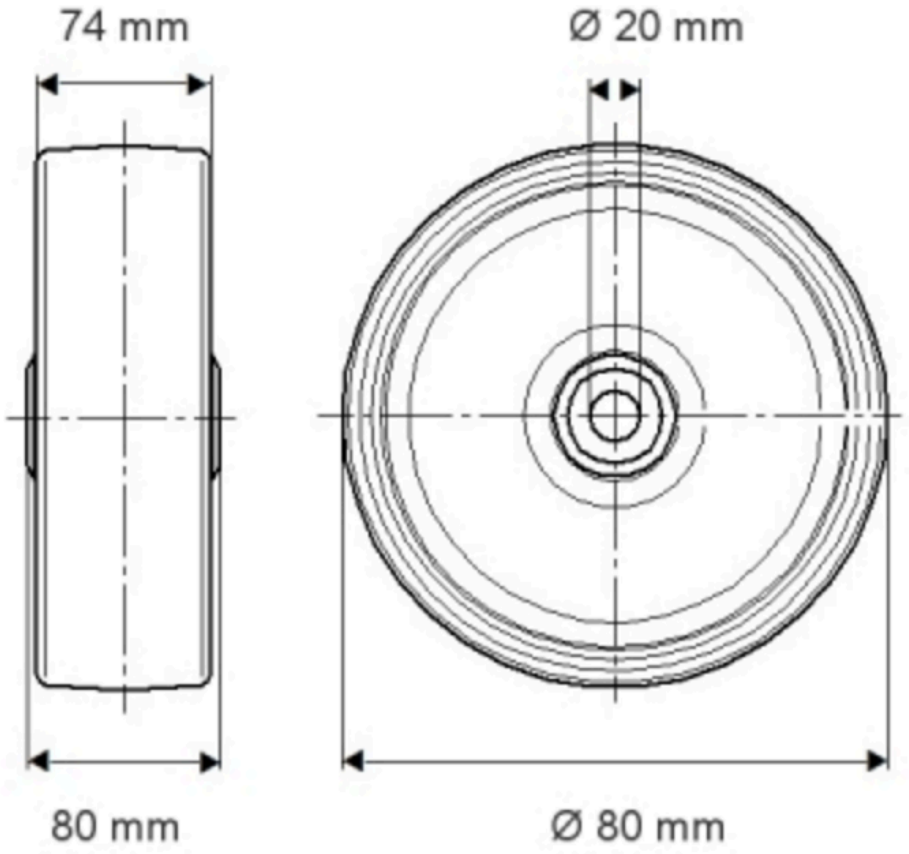

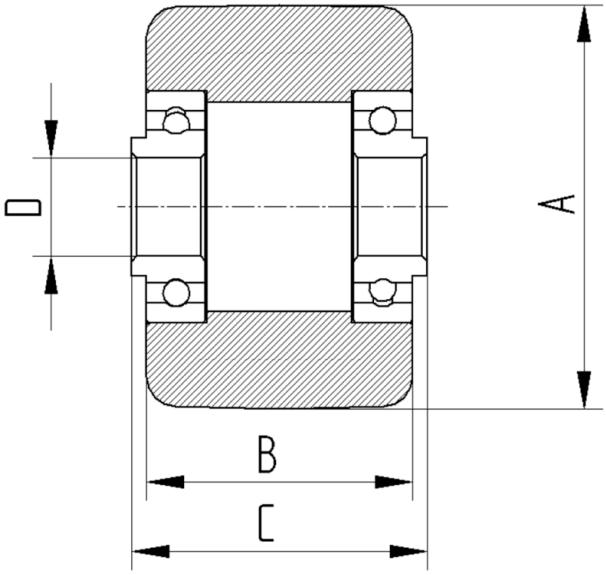

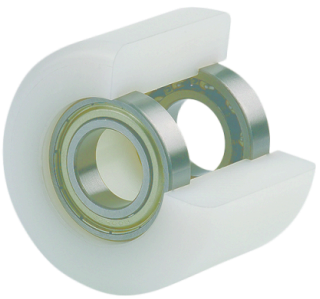

© Copyright 2026 TENTE International GmbH