ІНФОРМАЦІЯ ПРО ПРОДУКТ

KAPPA LOAD

9651FTP250P64 CL97

EAN 4031582314526

BETTER MOBILITY. BETTER LIFE.

Зображення може відрізнятися від оригінального продукту

ЕФЕКТИВНІСТЬ

Продуктивність рулону	●●●●○
Шум руху	●●●○○
Атритація	●●●●○
Стійкість до корозії	●●●●○

ОСНОВНІ АТРИБУТИ

Назва продукту	Kappa load
Тип	Поворотний Колісна опора з Блокування напряму
Стандартний	EN12533 — Колісні опори для великих навантажень
ОбВантажопідйомність 4 км/год	2160 kg
ОбВантажопідйомність 6 км/год	1800 kg
Електропровідність	Ні
Нержавіюча сталь	Ні
Статичний Вантажопідйомність	3600 kg
Діапазон температур (мінімальний)	-10 °C
Діапазон температур (максимальний)	60 °C
Загальна висота	305 mm
Загальна ширина	140 mm
Загальна вага	15,87 kg

КРОНШТЕЙН

Матеріал корпусу	Литий чавун або циліндр, важкий
Вила Форма	Широка Підсилений
Поворотний вузол	М'ячий Роликовий підшипник з глибокою крупою
Колір	Цинк-залізо (прозорий)
Офсет (Зсув)	65 mm
Радіус повороту	195 mm
Поворотне з’єднання	390 mm
Lubrication nipple	1
Діаметр ковпачка	140 mm

КОЛЕСО

Матеріал тіла	Чавун
Матеріал протектору	Поліуретан, Відлитий
Носіння	Прецизійний кульковий підшипник
Вісь	Пригвинчено гайкою
Колір Колесо	медово-жовтий (RAL1005)
Захист різьби	З різьбовим поручителем
Діаметр	250 mm
Протектор	80 mm
Ширина тіла	80 mm
Твердість Протектор (A)	92 Прибережна A
Твердість Протектор (D)	42 Прибережна D

ВСТАНОВЛЕННЯ

Тип налаштування	Прямокутна пластина
Довжина пластини	175 mm
Ширина тарілки	140 mm
Довжина отвору для планшета (максимальна)	105 mm
Ширина отвору для планшета (максимальна)	140 mm
Діаметр отвору планшета	15 mm

© Copyright 2026 TENTE International GmbH

KAPPA LOAD

9651FTP250P64 CL97

EAN 4031582314526

Номер замовлення 00863174
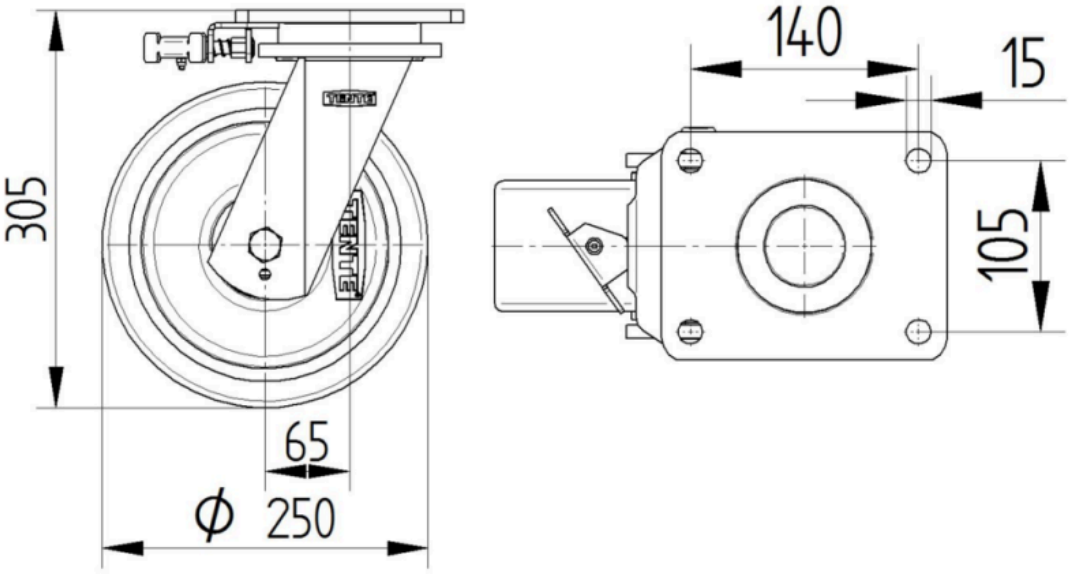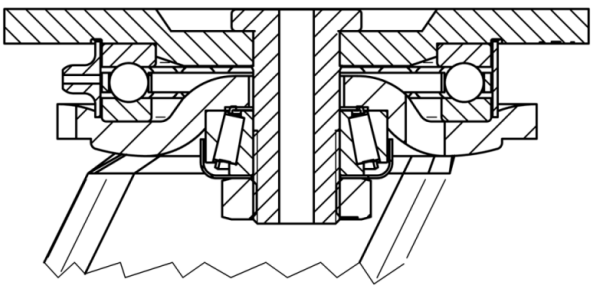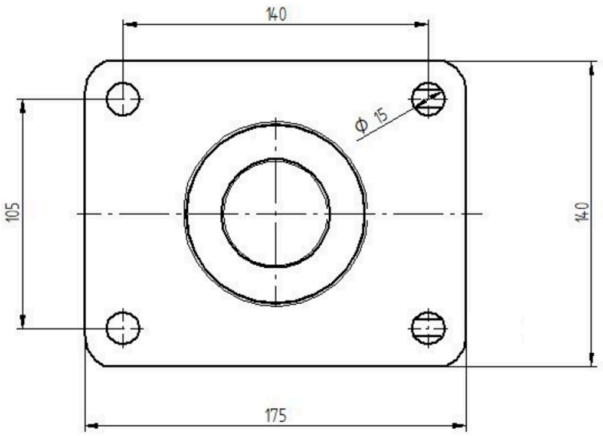
Креслення продукту