INFORMACIJE O PROIZVODU

MAXTECH

UAD 125x32-Ø12 HL44 natural/3004

EAN 4031582322767



Slika se može razlikovati od originalnog proizvoda

PERFORMANSE

Performanse kotrljanja	●●●○○
Buka u pokretu	●●●○○
Ishrana	●●●●○
otpornost na rdju	●●●●●

OSNOVNI ATRIBUTI

Naziv proizvoda	Maxtech
Tip	Tocak
Standard	EN12532 - transportna oprema
Nosivost na 4 km/h	200 kg
Električni provod	no
nerdjajuci	yes
Statički Nosivost	400 kg
Temperaturni opseg (Minimalno)	-25 °C
Opseg temperature (maksimalni)	80 °C
Ukupna težina	0.31 kg

TOCAK

Materijal za telo	poliamid
materijal omotaca	Poliuretan, liveno
Nošenje	kotrljajuci lezaj, nerdjajuci
Boja Tocak	Prirodno belo
Prečnik	125 mm
Širina omotac	32 mm
dimenzija rupa osovina	12 mm
duzina glavcine	44 mm
Širina tela	32 mm
Teškoća gazećeg omotac (A)	92 Šor A
Teškoća gazećeg omotac (D)	42 Šor D

© Copyright 2026 TENTE International GmbH

MAXTECH

UAD 125x32-Ø12 HL44 natural/3004

EAN 4031582322767

Broj porudžbine 00034191

Crteži proizvoda

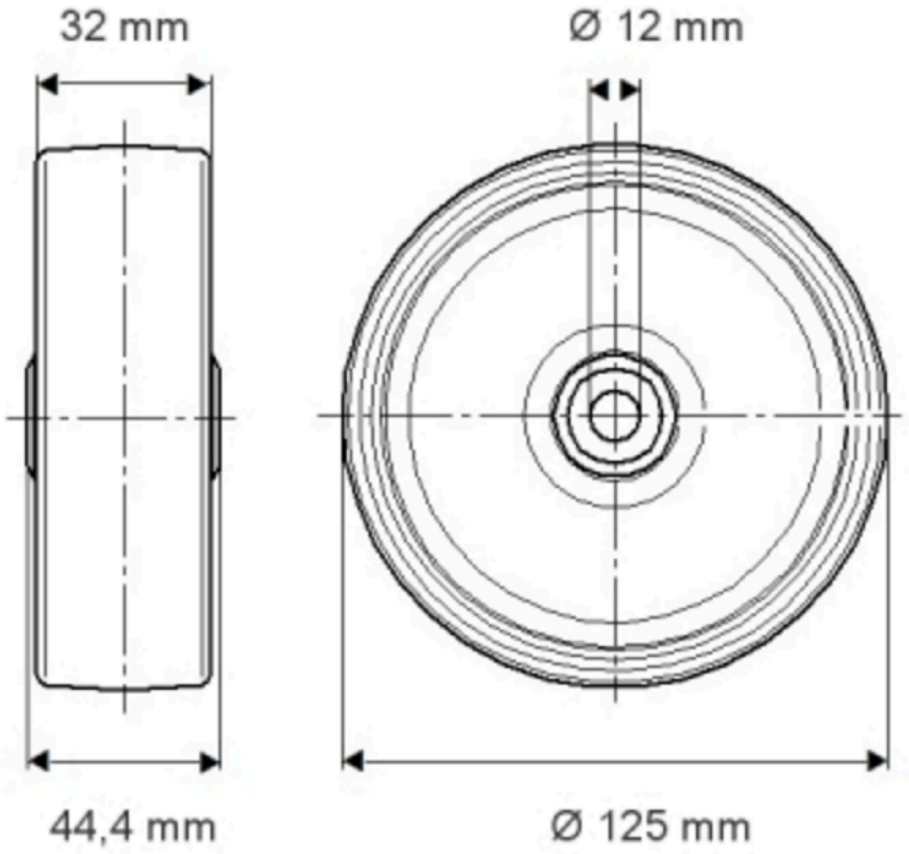

© Copyright 2026 TENTE International GmbH