INFORMACE O PRODUKTU

GALEA

5071PJP125P30-10

EAN 4031582378948



Obrázek se může lišit od původního produktu

VÝKON

Valivý odpor	●●●●○
Hlučnost	●●●●○
Opotřebení	●●●●○
Odolné vůči korozi	●●●○○

ZÁKLADNÍ ATRIBUTY

Název produktu	Galea
Typ	Otočné Kolečko se Směrová brzda
Norma	EN12530 – Kolečka zařízení
Nosnost 3 km/h	100 kg
Elektrické vodivé	Ne
Nerezové	Ne
Statická Nosnost	200 kg
Rozsah teploty (minimální)	-20 °C
Teplotní rozsah (maximální)	60 °C
Celková výška	162 mm
Stavební výška	66 mm
Celková hmotnost	0,56 kg

UCHYCENÍ

Materiál pouzdra	Polyamid
Tvar Vidlice	Uzavřeno
Otočné ložisko	dvouřadá kuličková dráha
Vyosení	40 mm
Poloměr otáčení	59 mm
Průměr otáčení	258 mm

KOLO

Materiál středu	Polyprpylen
Materiál běhounu	Termoplastická pryž
Ložisko	Přesné kuličkové ložisko
Ochranná krytka	S ložiskovým pouzdrem
Průměr	125 mm
Šířka Běhoun	30 mm
Tvrdost Běhoun (A)	87 Shore A

MONTÁŽ

Typ uchycení	Díra na šroub
Průměr otvoru uchycení	10 mm

© Copyright 2026 TENTE International GmbH

GALEA

5071PJP125P30-10

EAN 4031582378948

BETTER MOBILITY. BETTER LIFE.

Výkresy produktu

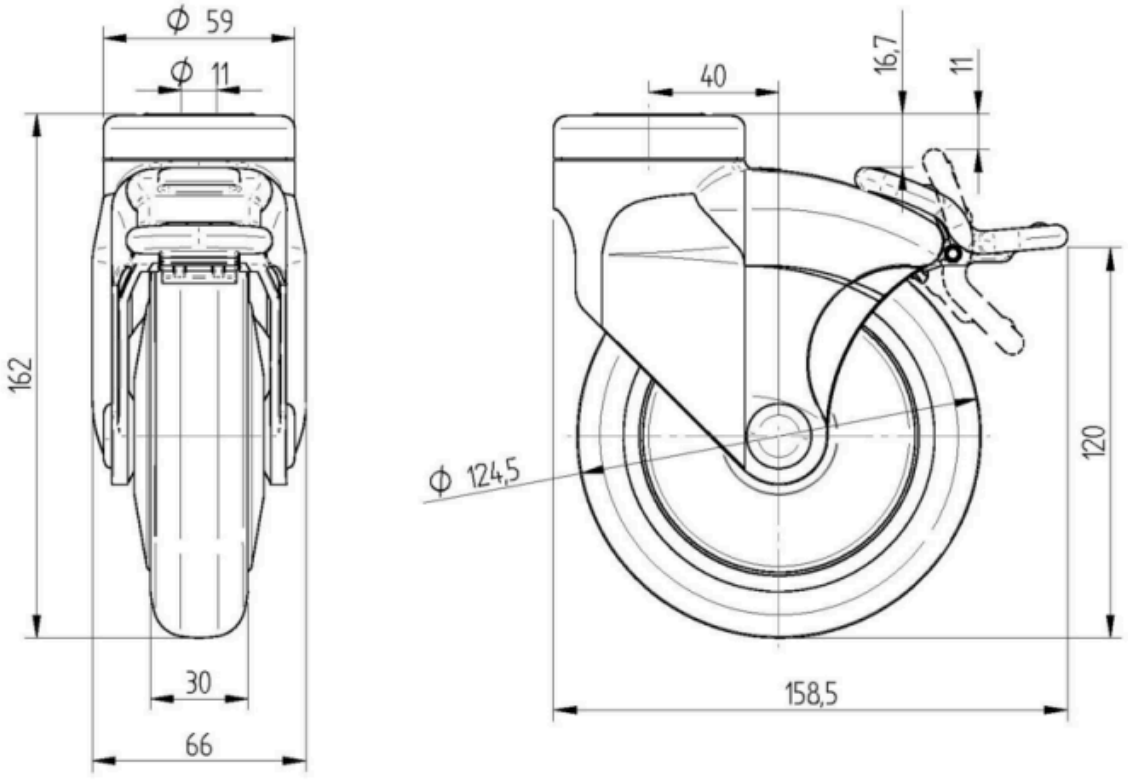

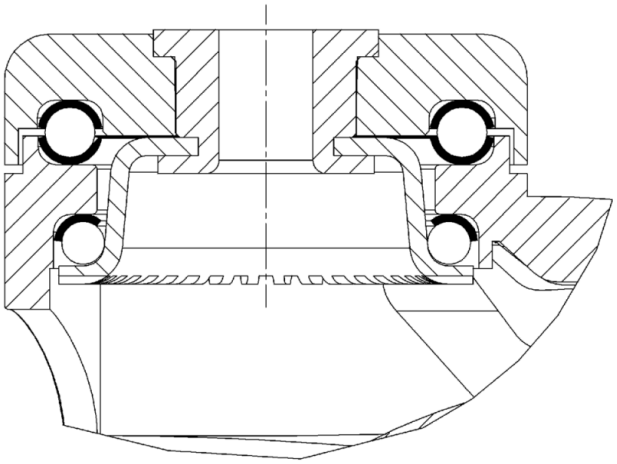

© Copyright 2026 TENTE International GmbH