PRODUKTINFORMATION

KAPPA LOAD

9651TOO200P63

BETTER MOBILITY. BETTER LIFE.



Billedet kan afvige fra det oprindelige produkt

YDEEVNE

Rullemodstand	●●●●●
Kørselsstøj	●○○○○
Abrasion	●●●●●
Rustbeskyttelse	●●●○○

PRIMÆRE EGENSKABER

Produktnavn	Kappa load
Type	Drejeligt Hjul med Retningsbremse
Standard	EN12533 – Sværlasthjul
Belastning ved 4 km/t	1200 kg
Belastning ved 6 km/t	1000 kg
Elektrisk ledende	Nej
Rustfri	Nej
Belastning Statisk	2400 kg
Temperaturområde (minimum)	-40 °C
Temperaturområde (maksimum)	80 °C
Byggehøjde	245 mm
Samlet vægt	4,77 kg

GAFFEL

Materialer til boliger	Støbejern eller smedet jern, tungt
Gaffel Form	Bred, Forstærket
Drejekrans	Dyb rillet Rulleleje
Udladning	59 mm
Udfaldsradius	159 mm
Udfaldsdiameter	318 mm
Lubrication nipple	1

HJUL

Fælgmateriale	Polyamid , tung
Hjulbanemateriale	Identisk med Hjulfælg
Leje	Glideleje
Aksel	Skruet med møtrik
Trådfang	Uden trådfang
Diameter	200 mm
Hjulbane bredde	50 mm
Hårdhed af Hjulbane (D)	75 Shore D

MONTERING

Monteringstype	Rektangulær plade
Pladelængde	135 mm
Pladebredde	110 mm
Længde på pladehul (maksimum)	105 mm
Pladehulbredde (minimum)	75 mm
Pladehullets bredde (maksimum)	80 mm
Pladehullets diameter	11 mm

© Copyright 2026 TENTE International GmbH

KAPPA LOAD

9651TOO200P63

BETTER MOBILITY. BETTER LIFE.

Produkttegninger

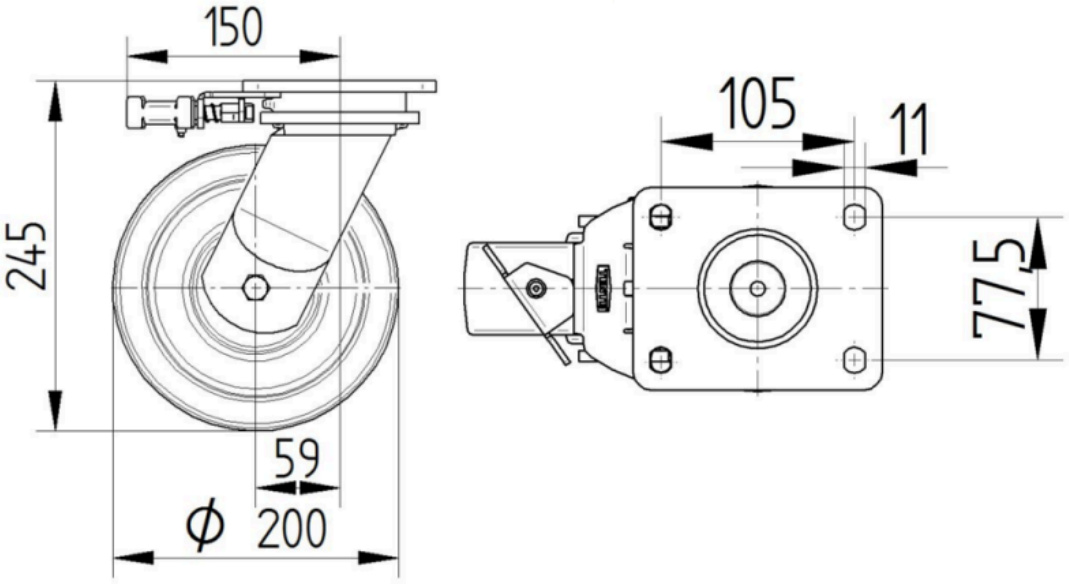

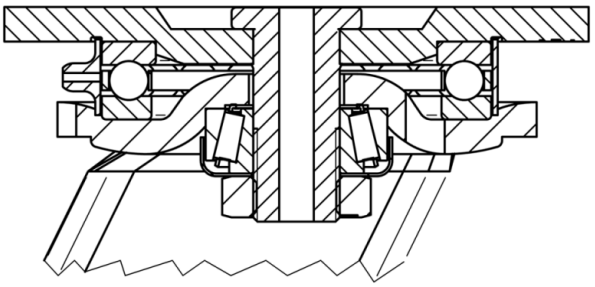

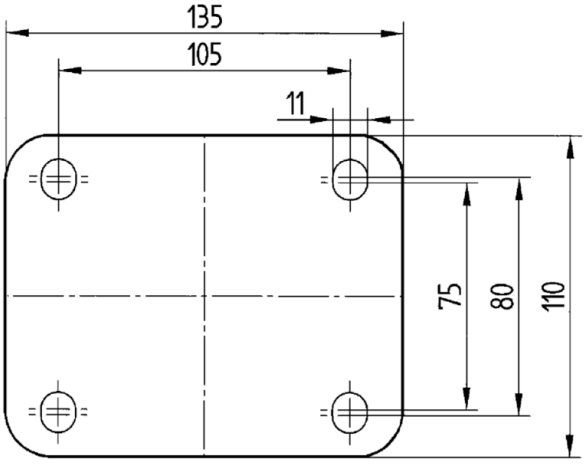

© Copyright 2026 TENTE International GmbH