产品信息

ZETA

4681UOP200P63 XL

EAN 4031582400601



图片可能与原产品不同

表现

滚动性能	●●●●●
运动噪音	●○○○○
损耗	●●●●●
耐腐蚀性	●●●○○

核心属性

产品名称	Zeta
外壳类型	带方向锁的旋转脚轮
标准	EN12532 - 运输器械
4 公里/小时的载重	800 kg
6 公里/小时的载重	640 kg
导电	否
不锈	否
静态载重	1600 kg
温度范围（最低）	-0.5 °C
总高	240 mm
总重量	3.2 kg

支架

外壳材料	钢板，非常重
支架形状	宽，加强的
旋转轴承	两个球座圈，加强的型或不锈钢型
颜色	蓝色钝化
偏移量	55 mm
转向干涉	230 mm

轮子

轮体材料	聚酰胺
胎面材料	与轮子体相同
轴承	精密滚珠轴承
轴	用螺母拧紧
侧盖	带螺纹防护装置
直径	200 mm
胎面宽度	50 mm
胎面硬度 （D）	75 岸 D

固定件

固定件类型	矩形板
上板长	137 mm
上板宽	105 mm
上板孔长度（最大）	105 mm
上板孔宽度（最小）	75 mm
上板孔宽度（最大）	80 mm
上板孔直径	11 mm

© Copyright 2026 TENTE International GmbH

产品信息

ZETA

4681UOP200P63 XL

EAN 4031582400601

TENTE
BETTER MOBILITY. BETTER LIFE.

产品图纸

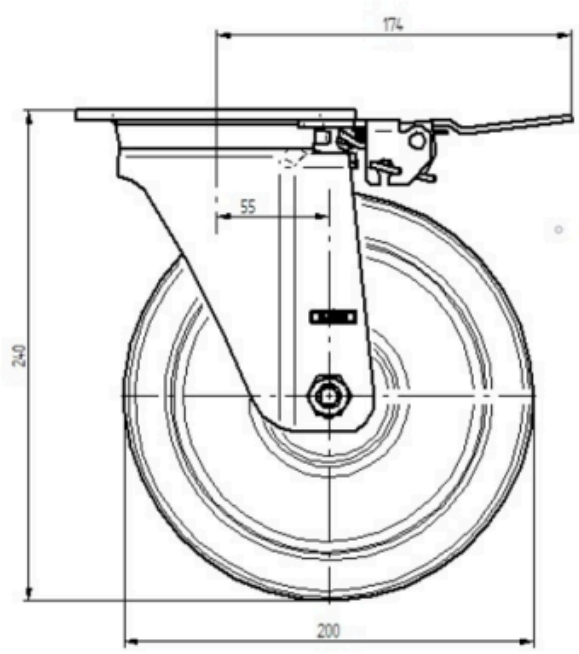

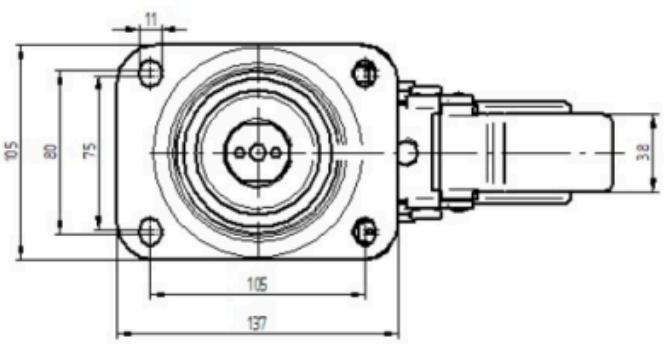

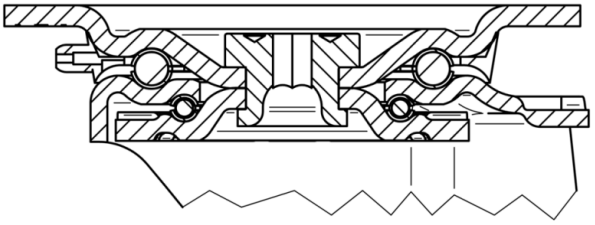

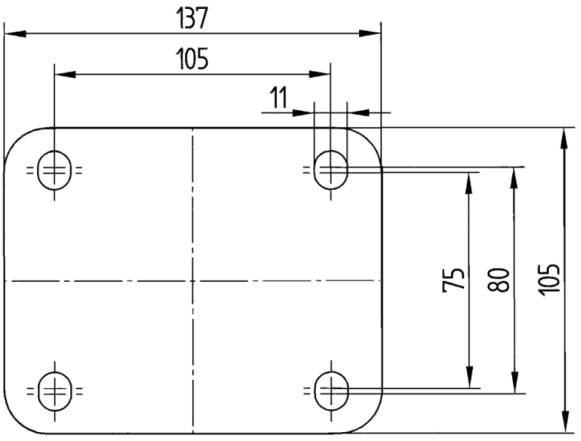

© Copyright 2026 TENTE International GmbH