PRODUKTINFORMATION

ZETA

4687IEP250P63

EAN 4031582308143



Bild kann vom Originalprodukt abweichen

PERFORMANCE

Laufverhalten	●●●●○
Fahrgeräusch	●●●●●
Abrieb	●●●○○
Korrosionsbeständigkeit	●●●○○

HAUPTMERKMALE

Produktname	Zeta
Typ	Lenkrolle mit Totalfeststeller
Norm	EN12532 - Transportgeräte
Tragfähigkeit bei 4 km/h	500 kg
Tragfähigkeit bei 6 km/h	400 kg
Elektrisch-leitfähig	Nein
Rostfrei	Nein
Statische Tragfähigkeit	1000 kg
Temperaturbereich (Minimum)	-20 °C
Temperaturbereich (Maximum)	85 °C
Bauhöhe	290 mm
Gesamtbreite	96 mm
Gesamtgewicht	4,76 kg

GEHÄUSE

Gehäusematerial	Stahlblech, sehr schwer
Gabelform	Bauchig, verstärkt
Schwenklager	Kugelbahn, zweireihig, verstärkt oder rostfrei
Farbe	Blaupassiviert
Ausladung	55 mm
Schwenkradius	180 mm
Störkreis	360 mm
Dom Durchmesser	96 mm

RAD

Tread hardness	weich
Material des Radkörpers	Aluminium
Material der Lauffläche	Elastikreifen, schwarz, vulkanisiert
Lager	Präzisionskugellager
Achse	Verschraubt
Radfarbe	Strahlschwarz (ähnlich RAL9005)
Fadenschutz	Ohne Fadenschutz
Durchmesser	250 mm
Breite der Lauffläche	50 mm
Breite des Radkörpers	50 mm
Härte der Lauffläche (A)	67 Shore A

BEFESTIGUNG

Befestigungsart	Mittelgroße rechteckige Platte
Plattenlänge	137 mm
Plattenbreite	105 mm
Plattenlochlänge (Minimum)	75 mm
Plattenlochlänge (Maximum)	80 mm
Plattenlochbreite (Minimum)	75 mm
Plattenlochbreite (Maximum)	105 mm
Plattenloch Durchmesser	11 mm

© Copyright 2026 TENTE International GmbH

ZETA

4687IEP250P63

EAN 4031582308143

Bestellnummer 00803922

Produktzeichnungen

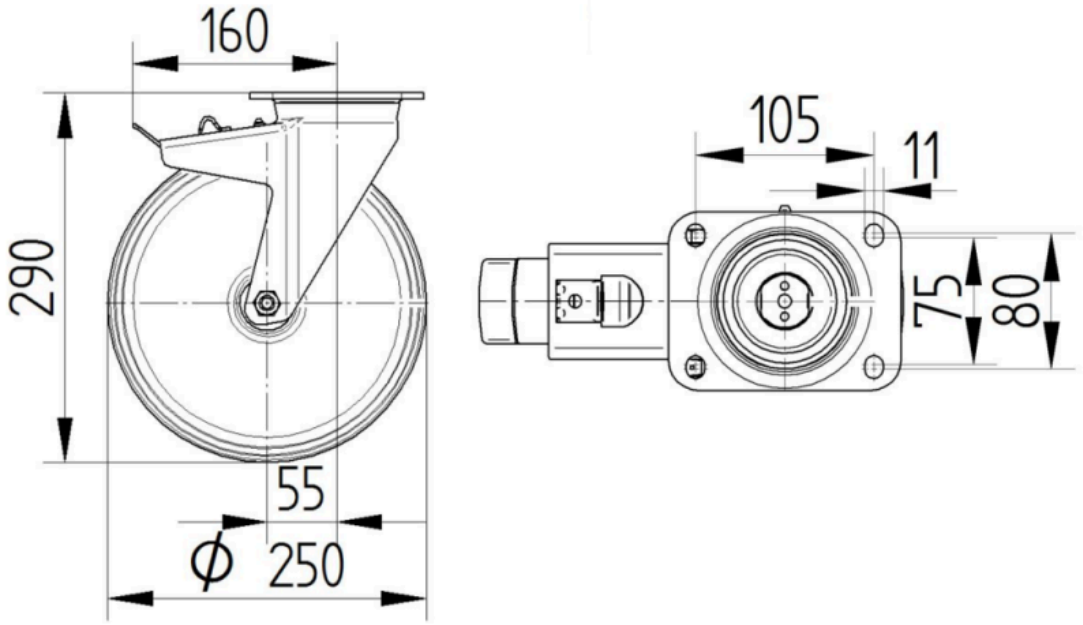

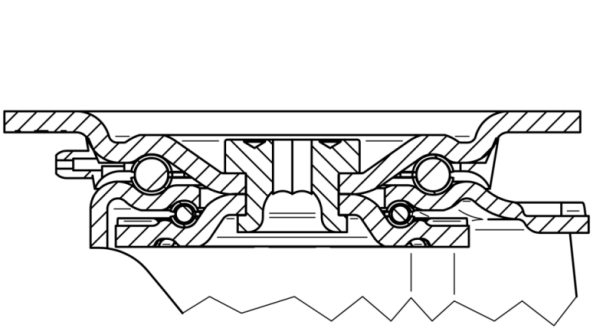

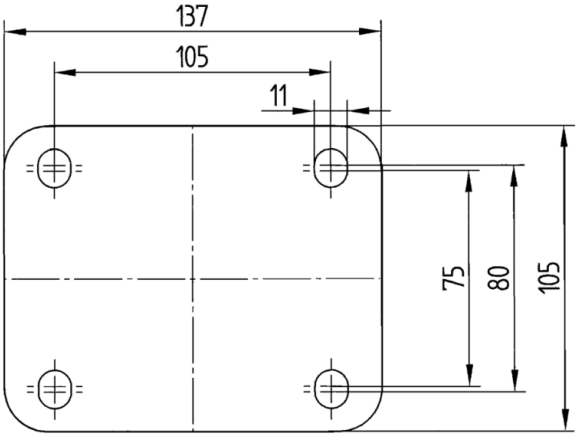

© Copyright 2026 TENTE International GmbH