INFORMACIÓ DE PRODUCTE

GALEA

5071PJH100R05-22x40

EAN 4031582368437



La imatge pot diferir del producte original.

ACTUACIÓ

Actuació Roll	●●●○○
El soroll del moviment	●●●○○
Atràcia	●●●○○
Resistència a a la corrosió	●●●●○

ATRIBUCIONS BÀSIQUES

Nom del producte	Galea
Tipus	Rueda giratoria con Freno direccional
Tracidad de carga a 3 km/h	100 kg
Conducció elèctrica	No
Inoxidable	No
Tracidad de carga estàtica	200 kg
Temperatura (mínim)	-20 °C
Temperatura màxima (màxim)	60 °C
Alçada total	139 mm

SUPORT

Material d'habitatge	Poliamida
Forquilla Forma	Tancat
Scamiento giratorio	Dues curses de ball
Desplaçament	40 mm
Sterferencia de giro	205 mm

RODA

Material corporal	Polipropilè
Material de la banda de rodadura	El cautxú termoplàstic
El Bearing	Coixinet llis
Protectors de fil	Amb la guardaespatlles
Diametralització	100 mm
Banda de rodadura ample	30 mm
La duresa del Banda de rodadura (A)	87 Shore A

FITACIÓ

Tipus de Fitting	Espiga, Roda
Pern Diamant	22 mm
Pern Longitud	40 mm

© Copyright 2026 TENTE International GmbH

GALEA

5071PJH100R05-22x40

EAN 4031582368437

BETTER MOBILITY. BETTER LIFE.

Plànols del producte

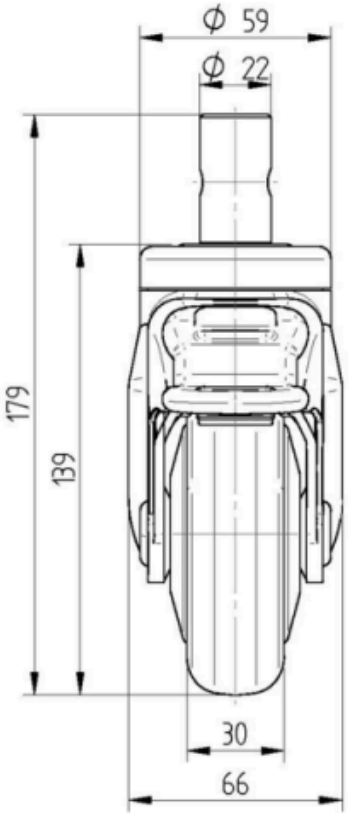

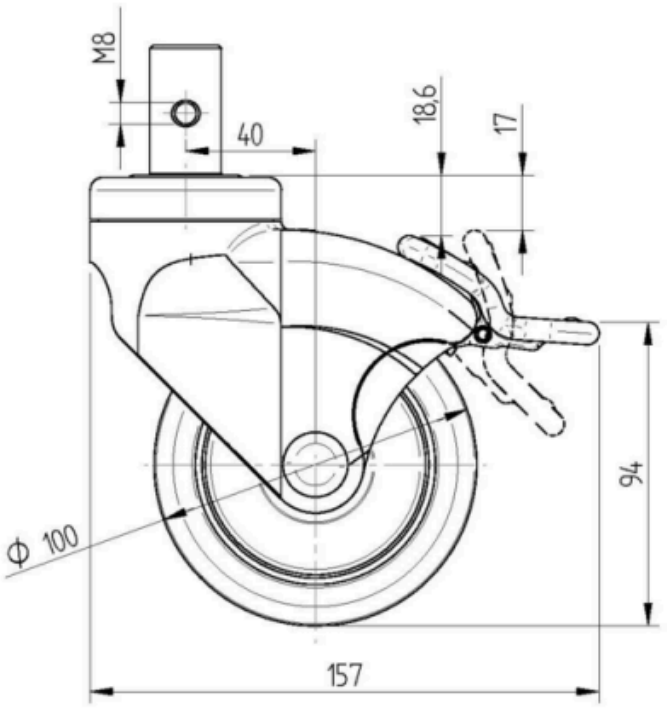

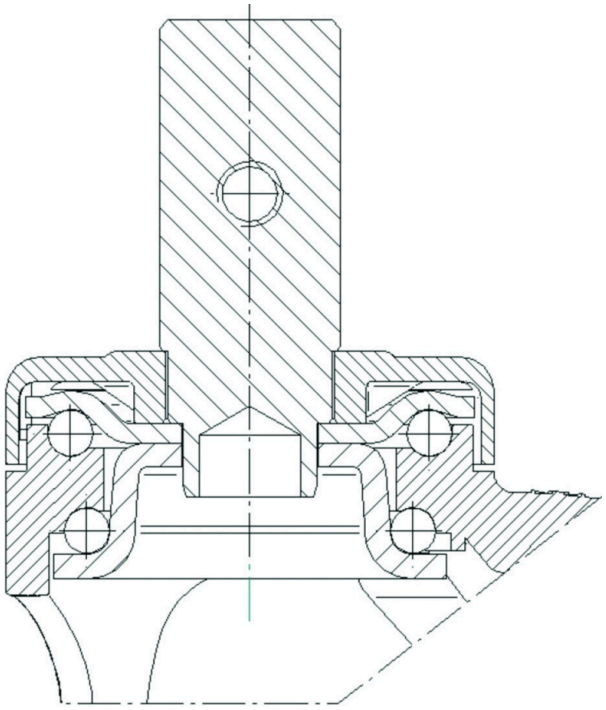

© Copyright 2026 TENTE International GmbH