TERMÉKINFORMÁCIÓK

INTEGRAL

2046XSX200R26-28S45 D 9002 4xM8 W

EAN 4031582342086



A kép eltérhet az eredeti terméktől

TELJESÍTMÉNY

Gördülési ellenállás teljesítménye	●●●○○
Mozgás zajkibocsátása	●●●○○
Kopás	●●●●○
Korrozióálló képesség	●●●○○

ALAPVETŐ TULAJDONSÁGOK

Termék neve	Integral
Ház típusa	Központifékes görgő, totálfékkel
Standard	EN12531 - Kórházi ágygörgők
Teherbírás 3 km/h-nál	150 kg
Teherbírás 4 km/h-nál	150 kg
Elektromosan vezető	Igen
Rozsdamentes	Nem
Statikus teherbírás	450 kg
Hőmérséklet-tartomány (minimális)	-25 °C
Hőmérséklet-tartomány (maximális)	80 °C
Összsúly	1,59 kg
Teljes szélesség	70 mm
Tanúsítvány	TÜV Süd által tesztelt és ellenőrzött

VÁZ

A ház anyaga	Acéllemez, közepes
Villa alakja	Zárt
Forgócsapágy	Precíziós golyóscsapágy
Szín	Szürkésfehér (RAL9002)
Ellensúlyoz	60 mm
Körbeforgás	320 mm
Kupola átmérője	70 mm

KERÉK

Felépítmény anyaga	Poliamid, elektromosan vezető
Futófelület anyaga	Fröccsöntött poliuretán, elektromosan vezető
Csapágy	Precíziós golyóscsapágy, Tömített
Futófelület színe	Palaszürke (hasonló RAL7015)
Kerék színe	Palaszürke (RAL7015)
Szálvédők	Beépített futófelület védelem
Átmérő	200 mm
Futófelület szélessége	35 mm
Test szélessége	35 mm
A futófelület keménysége (D)	59 Shore D

SZERELVÉNY

Szerelvény típusa	Csap furattal profilrudakhoz
Csavar átmérője	28 mm
Csavar hossza	96 mm
Csavarmenet pozíciója	19 mm
Csavar rögzítőfuratok száma	4
Tippek	A mosható ágyakat a kórházi ágy gyártójának a felfüggesztési területen tömíteni kell

IF Design Award

Red Dot Design Award

© Copyright 2026 TENTE International GmbH

INTEGRAL

2046XSX200R26-28S45 D 9002 4xM8 W

EAN 4031582342086

TENTE
BETTER MOBILITY. BETTER LIFE.

Termékrajzok

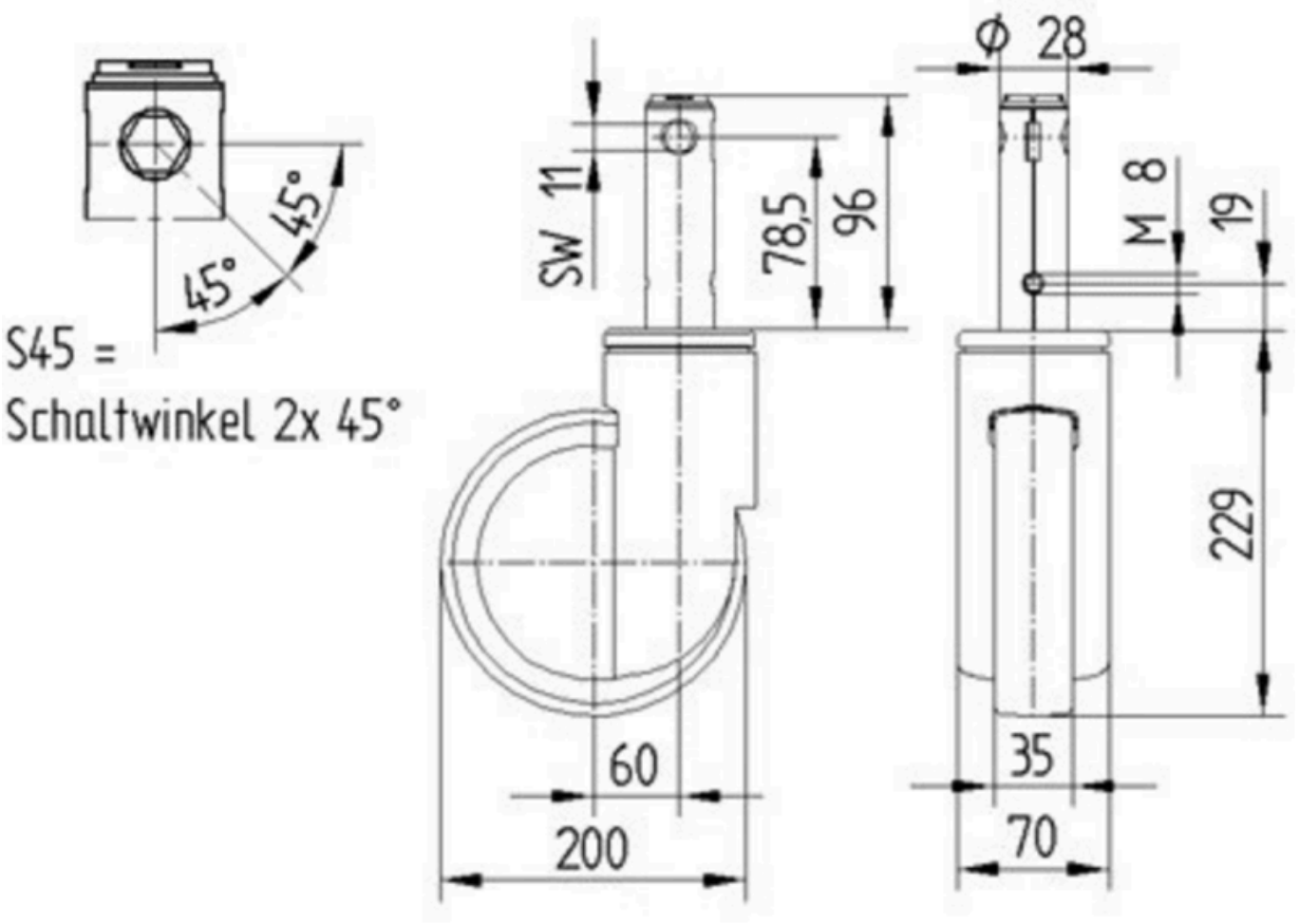

IF Design Award

Red Dot Design Award

© Copyright 2026 TENTE International GmbH