ИНФОРМАЦИЯ О ПРОДУКТЕ

ALPHA STAINLESS

8470PIO100P62

EAN 4031582381580
Номер заказа 00038380

BETTER MOBILITY. BETTER LIFE.

Изображение может отличаться от оригинального продукта

ПРОИЗВОДИТЕЛЬНОСТЬ

Производительность рулона	●●●○○
Шум движения	●●●○○
Исчезновение	●●●○○
Устойчивость к коррозии	●●●○○

ОСНОВНЫЕ АТРИБУТЫ

Название продукта	Alpha stainless
Тип	Поворотное Колесная опора
Стандартный	EN12532 - Транспортировочное оборудование
Грузоподъемность при 4 км/ч	75 kg
Нержавеющая сталь	✓
Грузоподъемность статическая	150 kg
Диапазон температур (минимальный)	-20 °C
Диапазон температур (максимальный)	60 °C
Общая высота	128 mm
Общий вес	0,853 kg

КОЛЕСО

Материал корпуса	Полипропилен
Материал протектора	Литая резина, без следов
Подшипник	Подшипник скольжения
Ось	Винт с гайкой
Защита от проводов	Без защиты резьбы
Диаметр	100 mm
Ширина Протектор	35 mm
Твердость Протектор (A)	80 Береговая A

КРОНШТЕЙН

Материал	Нержавеющая сталь, тяжелая
Форма Вилы	Широкая
Поворотный узел	Две гонки с мячом
Офсет (Смещение)	41 mm
Радиус поворота	91 mm
Поворотное соединение	182 mm

ФИТИНГ

Тип фитинга	Прямоугольная пластина
Длина пластины	105 mm
Ширина пластины	85 mm
Длина отверстия пластины (минимальная)	77 mm
Длина отверстия пластины (максимальная)	80 mm
Ширина отверстия пластины (максимальная)	60 mm
Диаметр отверстия пластины	9 mm

© Copyright 2026 TENTE International GmbH

ALPHA STAINLESS

8470PIO100P62

EAN 4031582381580
Номер заказа 00038380

BETTER MOBILITY. BETTER LIFE.
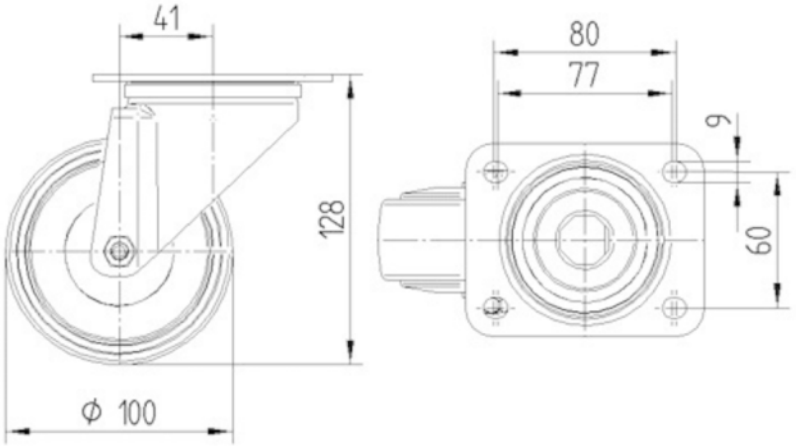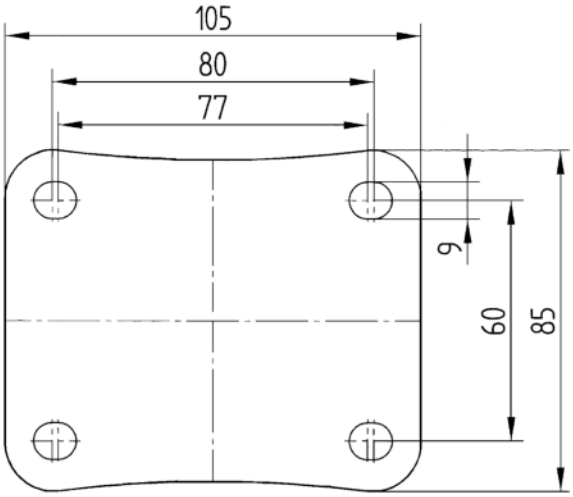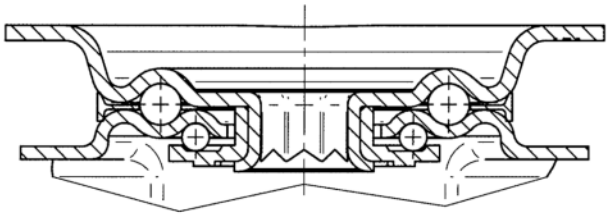
ТЕХНИЧЕСКИЕ ЧЕРТЕЖИ