INFORMĀCIJA PAR PRODUKTU

INTEGRAL TWIN

2946USX100R26-28S45 4xM8

EAN 4031582340624



Attēls var atšķirties no oriģinālā produkta

VEIKTSPĒJA

Ruļļa veiktspēja	●●●●●
Kustības troksnis	●●●○○
Nodilums	●●●●○
Korozijas izturīgs	●●●○○

PAMATA ATRIBŪTI

Produkta nosaukums	Integral twin
Korpusa tips	Grozāmais atbalsta ritenis ar kopējo, centrālo bloķēšanu
Standarta	līdzīgs EN12531- Slimnīcas gultu atbalsta riteņi
Kravnesība pie 3 km/h	125 kg
Kravnesība pie 4 km/h	125 kg
Elektrovadītspējīga	Jā
Nerūsējošais	Nē
Statiskā kravnesība	250 kg
Temperatūras diapazons (minimālais)	-30 °C
Temperatūras diapazons (maksimālais)	80 °C
Kopējais augstums	129 mm
Kopējais platums	60 mm
Kopējais svars	1,39 kg
Sertifikācija	Pārbaudīts un uzraudzīts ar TÜV Süd

KRONŠTEINIS

Mājokļa materiāls	Tērauda loksne, vidēja
Dakšas forma	Dubultā riteņa kronšteinis
Grozāmais gultnis	Precīzijas lodīšu gultnis
Ofsets	31 mm
Pagrieziena rādiuss	81 mm
Grozāms savienojums	162 mm

RITENIS

Korpusa materiāls	Poliamīds
Protektora materiāls	Poliuretāns, injicēts, elektrovadošs
Gūltnis	Cuscinetto a sfere di precisione, Sigillato
Izplešanās armatūra	Ar vītņu aizsargu
Diametrs	100 mm
Protektora platums	15 mm
Protektora cietība (D)	40 Krasts D

UZSTĀDĪŠANA

Uzstādīšanas veids	Stienis ar izciļņa atveri profila stieņiem
Skrūves diametrs	28 mm
Skrūves garums	96 mm
Ieteikums	Slimnīcu gultu ražotājiem jānodrošina, lai uzstādīšanas zonā gultas tiktu hermētiski noslēgtas.

«German Design» balva

«Red Dot» dizaina balva

© Copyright 2026 TENTE International GmbH

INTEGRAL TWIN

2946USX100R26-28S45 4xM8

EAN 4031582340624

Produkta rasējumi

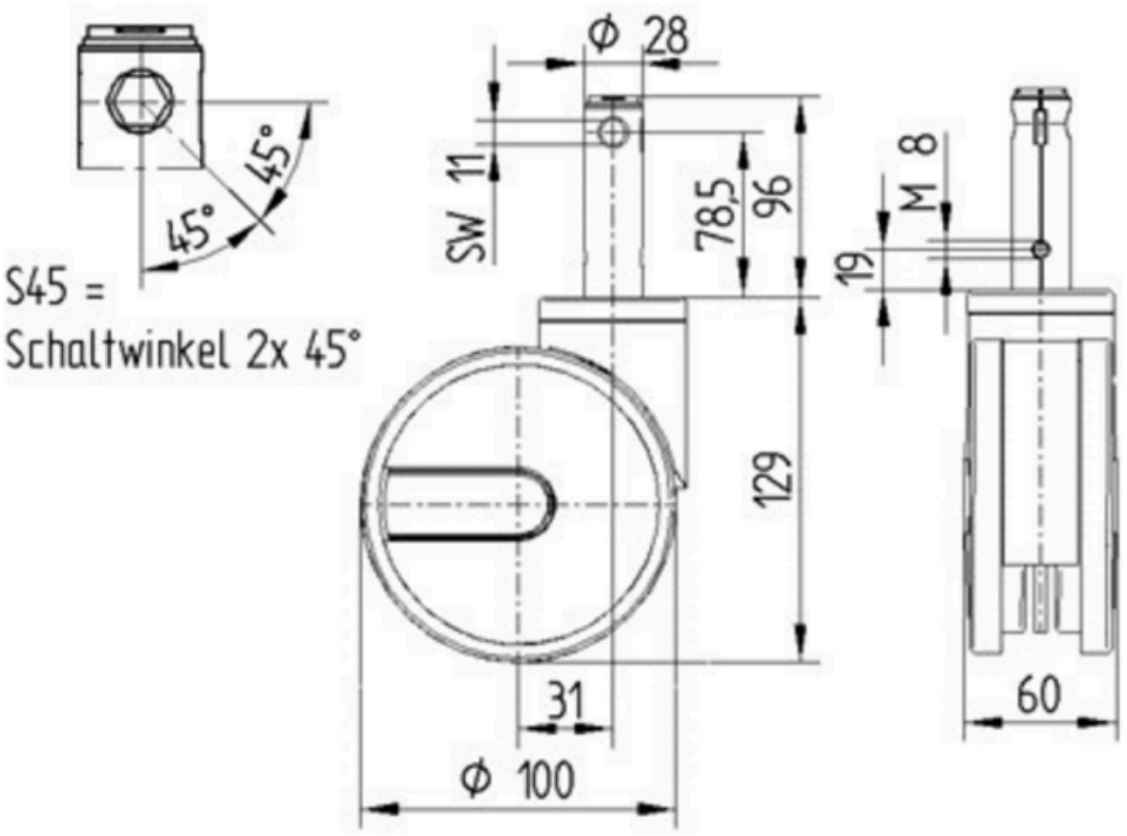

«German Design» balva

«Red Dot» dizaina balva

© Copyright 2026 TENTE International GmbH