# ZETA

4687IFP200P63

EAN 4031582366044

BETTER MOBILITY. BETTER LIFE.

画像は元の製品と異なる場合があります

## パフォーマンス

| | |
|---|---|
| 回転性能 | ●●●●○ |
| 動きのノイズ | ●●●●● |
| 摩擦 | ●●●○○ |
| 耐食性 | ●●●○○ |

## コア属性

| | |
|---|---|
| 製品名 | Zeta |
| ハウジングタイプ | トータルロック付き自在キャスター |
| 標準 | EN12532 - 輸送機器 |
| 4km/hの耐荷重 | 450 kg |
| 6km/hの耐荷重 | 360 kg |
| 導電性 | いいえ |
| ステンレス | いいえ |
| 静荷重 | 900 kg |
| 温度範囲（最小） | -20 °C |
| 最大温度範囲 | 85 °C |
| 取付高 | 240 mm |
| 全幅 | 96 mm |
| 総重量 | 4.18 kg |

## ハウジング

| | |
|---|---|
| 住宅用建材 | スチール、超重量系 |
| フォーク形状 | 幅広い、強化版 |
| 旋回ベアリング | 2つのポールレース、強化版またはステンレス |
| 色 | 青色被膜保護 |
| オフセット | 55 mm |
| 旋回半径 | 161 mm |
| 旋回径 | 322 mm |
| ドーム径 | 96 mm |

## 車輪

| | |
|---|---|
| Tread hardness | 柔らかい |
| 本体材質 | アルミニウム |
| トレッド材質 | 弾性タイヤ、ノンマーキング、加硫処理 |
| ベアリング | 精密ボールベアリング |
| 車軸 | ナットでネジ止め |
| 車輪色 | グレー/ノンマーキング |
| スレッドガード | スレッドガードなし |
| 直径 | 200 mm |
| トレッド幅 | 50 mm |
| ボディ幅 | 50 mm |
| トレッドの硬度（A） | 67 ショアA |

## フィッティング

| | |
|---|---|
| フィッティングタイプ | 長方形プレート |
| プレート長 | 137 mm |
| プレート幅 | 105 mm |
| プレート穴長（最小） | 75 mm |
| プレート穴長（最大） | 80 mm |
| プレート穴幅（最小） | 75 mm |
| プレート穴幅（最大） | 105 mm |
| プレート穴径 | 11 mm |

© Copyright 2026 TENTE International GmbH

# ZETA

4687IFP200P63

EAN 4031582366044

注文番号 00828556
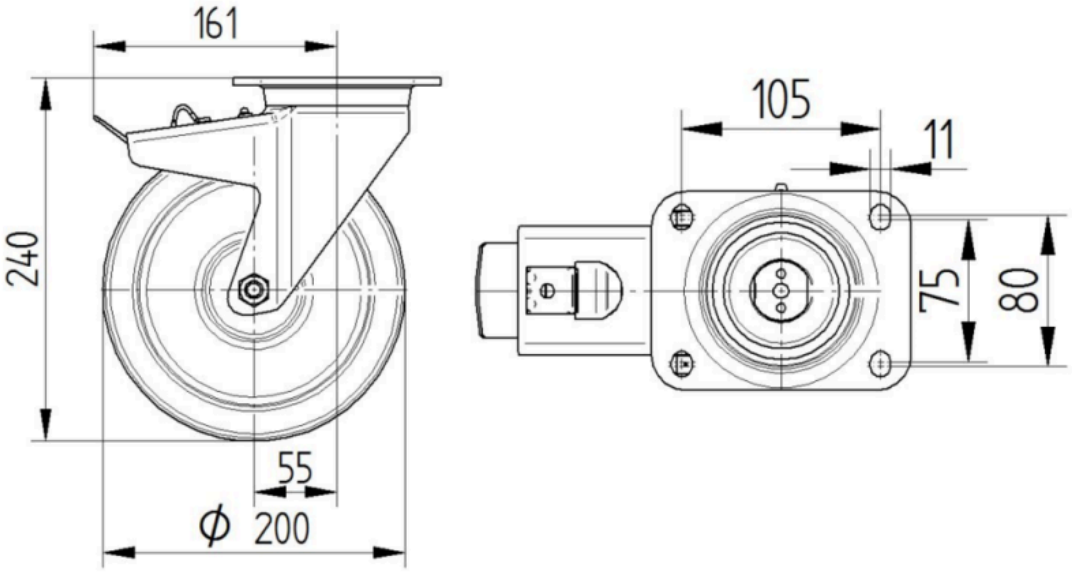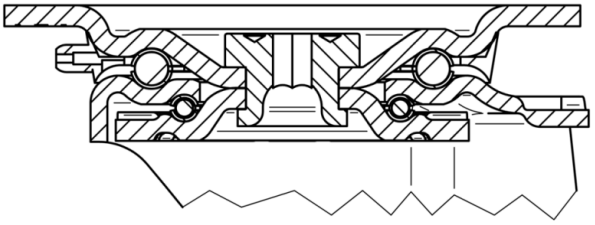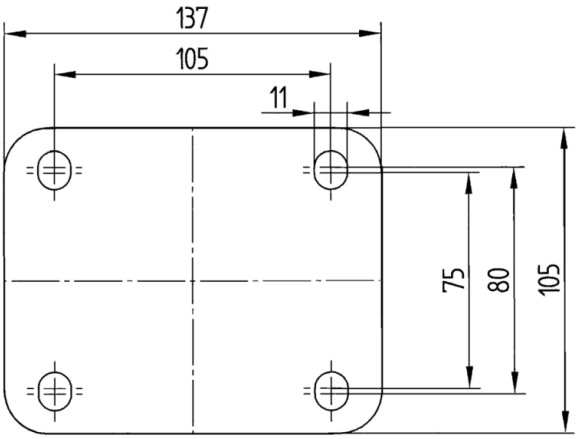
**Product Drawings**