GALEA

5077PJP100P30-10

EAN 4031582379044



La imatge pot diferir del producte original.

ACTUACIÓ

Actuació Roll	●●●●○
El soroll del moviment	●●●●○
Atràcia	●●●●○
Resistència a a la corrosió	●●●○○

ATRIBUCIONS BÀSIQUES

Nom del producte	Galea
Tipus	Rueda giratoria con Freno total
Tracidad de carga a 3 km/h	100 kg
Conducció elèctrica	No
Inoxidable	No
Tracidad de carga estàtica	200 kg
Temperatura (mínim)	-20 °C
Temperatura màxima (màxim)	60 °C
Alçada total	139 mm
Àmplia general	66 mm
Pes total	0,48 kg

SUPORT

Material d'habitatge	Poliamida
Forquilla Forma	Tancat
Scamiento giratorio	Dues curses de ball
Desplaçament	40 mm
Scio de giro	128 mm
Sterferencia de giro	256 mm
Dome Dictel	59 mm

RODA

Material corporal	Polipropilè
Material de la banda de rodadura	El cautxú termoplàstic
El Bearing	Rodament de boles de precisió
Protectors de fil	Amb la guardaespatlles
Diametralització	100 mm
Banda de rodadura ample	30 mm
La duresa del Banda de rodadura (A)	87 Shore A

FITACIÓ

Tipus de Fitting	Forat per a cargol
Pern Diàmetre del forat	10 mm

© Copyright 2026 TENTE International GmbH

GALEA

5077PJP100P30-10

EAN 4031582379044

BETTER MOBILITY. BETTER LIFE.

Plànols del producte

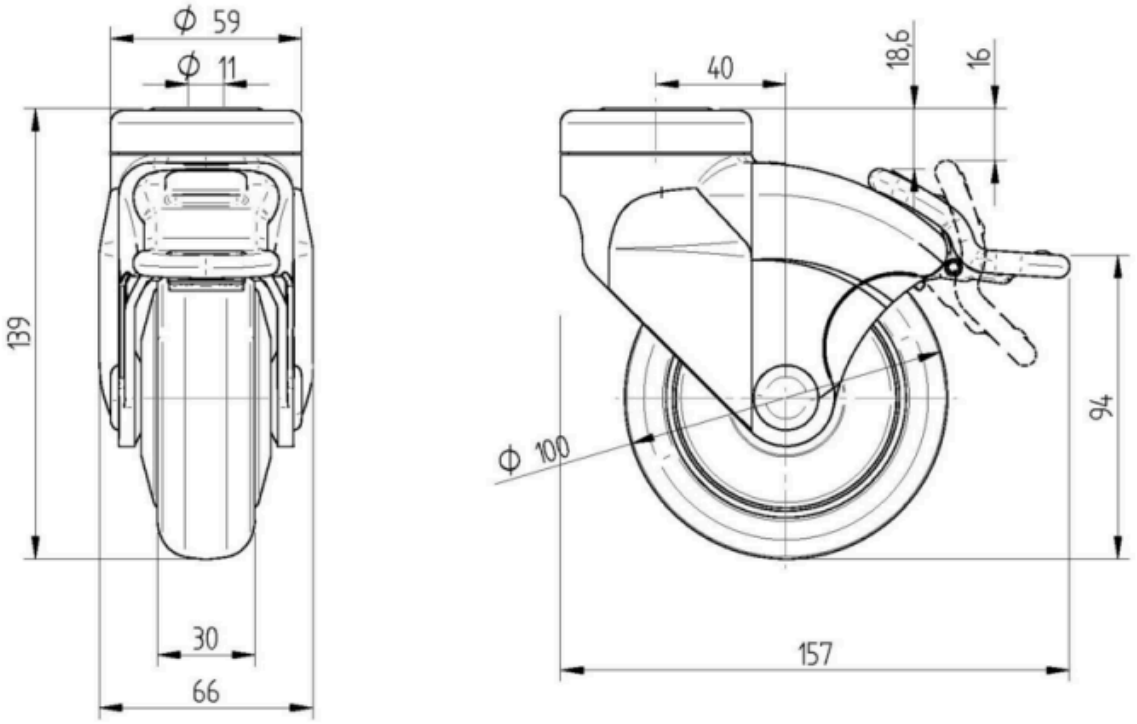

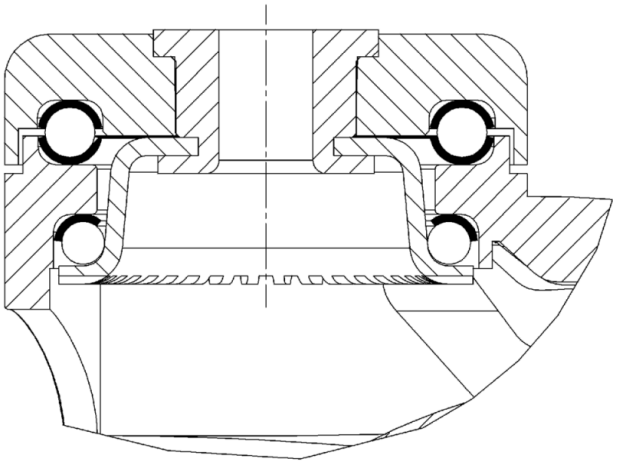

© Copyright 2026 TENTE International GmbH