PRODUKTINFORMATION

DURATECH SILENT

UOT 125x40-Ø8,4 HL45

EAN 4031582338058



Billedet kan afvige fra det oprindelige produkt

YDEEVNE

Rullemodstand	●●●○○
Kørselsstøj	●●●●○
Abrasion	●●●●○
Rustbeskyttelse	●●●○○

PRIMÆRE EGENSKABER

Produktnavn	Duratech silent
Type	Hjul
Standard	EN12532 – Transportudstyr
Belastning ved 4 km/t	300 kg
Elektrisk ledende	Nej
Rustfri	Nej
Belastning Statisk	600 kg
Temperaturområde (minimum)	-30 °C
Temperaturområde (maksimum)	80 °C
Samlet vægt	0,38 kg

HJUL

Fælgmateriale	Polyamid
Hjulbanemateriale	Identisk med Hjulfælg
Leje	Præcisionskugleleje, dæmpet
Hjul farve	Naturlig hvid
Diameter	125 mm
Hjulbane bredde	40 mm
Aksel Huldiameter	8,4 mm
Navlængde	45 mm
Fælgbredde	40 mm
Hårdhed af Hjulbane (D)	75 Shore D

© Copyright 2026 TENTE International GmbH

DURATECH SILENT

UOT 125x40-Ø8,4 HL45

EAN 4031582338058

Bestillingsnummer 00033628

Produkttegninger

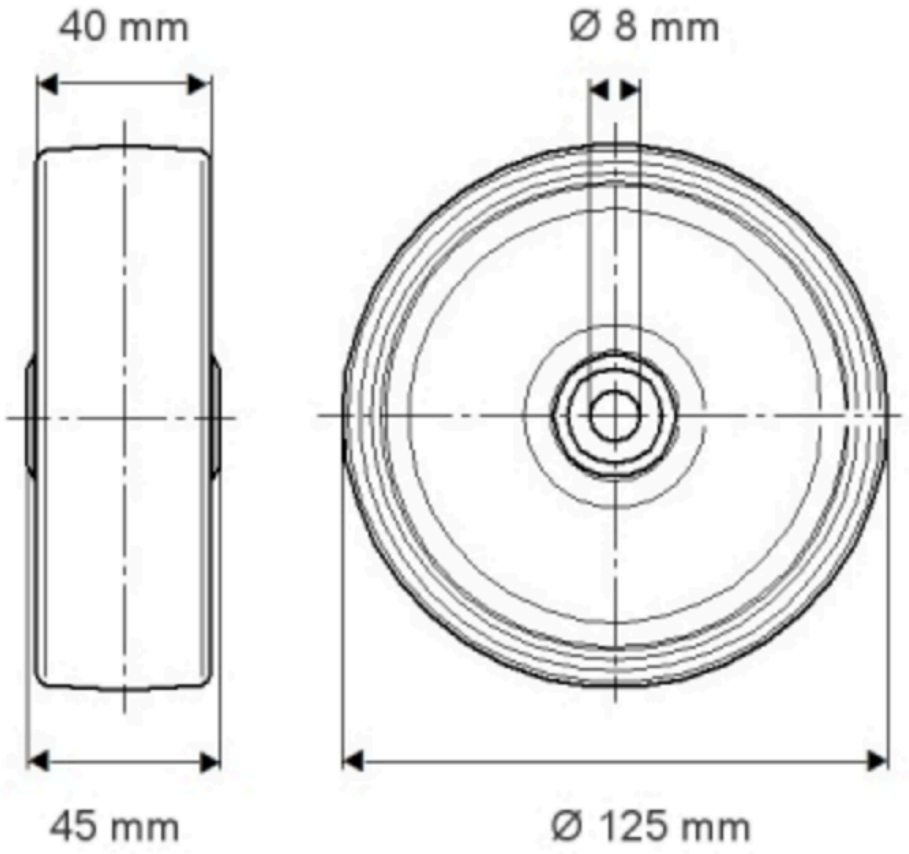

© Copyright 2026 TENTE International GmbH