PRODUKTINFORMATION

ALPHA STAINLESS

8470IDG100P30-13 TDK

EAN 4031582382396



Billedet kan afvige fra det oprindelige produkt

YDEEVNE

Rullemodstand	●●●○○
Kørselsstøj	●●●○○
Abrasion	●●●○○
Rustbeskyttelse	●●●●●

PRIMÆRE EGENSKABER

Produktnavn	Alpha stainless
Type	Drejeligt Hjul
Standard	EN12532 – Transportudstyr
Belastning ved 4 km/t	80 kg
Elektrisk ledende	Nej
Rustfri	Ja
Belastning Statisk	160 kg
Temperaturområde (minimum)	-30 °C
Temperaturområde (maksimum)	250 °C
Byggehøjde	128 mm
Samlet vægt	0,88 kg

GAFFEL

Materialer til boliger	Rustfri stål, tungt
Gaffel Form	Bred
Drejekrans	Drejekrans med dobbelt kuglekrans
Farve	Rustfri stål
Udladning	41 mm
Udfaldsradius	91 mm
Udfaldsdiameter	182 mm

HJUL

Tread hardness	blød
Fælgmateriale	Aluminium
Hjulbanemateriale	Dæmpet, Varmebestandig
Leje	Tør lejebøsning
Aksel	Skruet med møtrik
Trådfang	Uden trådfang
Diameter	100 mm
Hjulbane bredde	35 mm
Hårdhed af Hjulbane (A)	75 Shore A

MONTERING

Monteringstype	Bolthul
Bolt Huldiameter	13 mm

© Copyright 2026 TENTE International GmbH

ALPHA STAINLESS

8470IDG100P30-13 TDK

EAN 4031582382396

BETTER MOBILITY. BETTER LIFE.

Produkttegninger

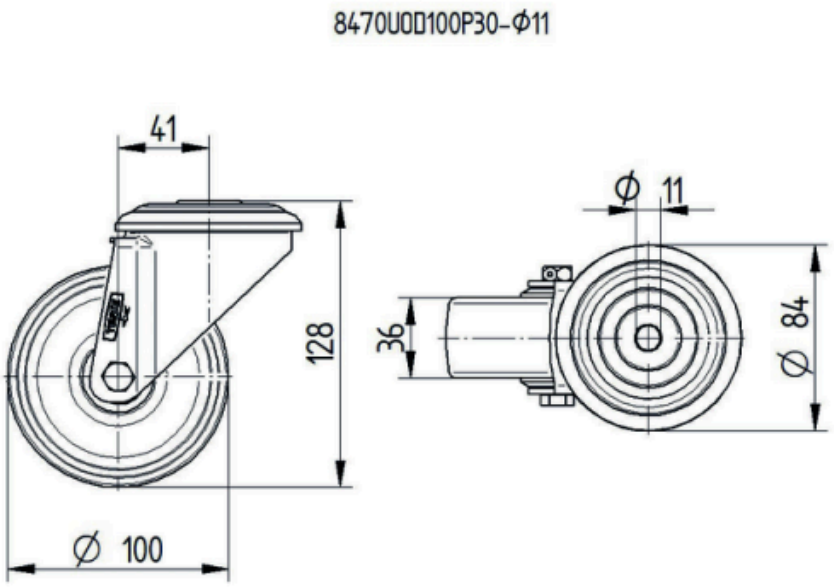

© Copyright 2026 TENTE International GmbH