**ИНФОРМАЦИЯ ЗА ПРОДУКТА**

# ZETA

## 4681IFP125P63 XL

EAN 4031582399844



Изображението може да се различава от оригиналния продукт

### ИЗПЪЛНЕНИЕ

| | |
|---|---|
| Производителност на ролката | ●●●○○ |
| Шум от движение | ●●●○○ |
| Привличане | ●●●○○ |
| Устойчив на корозия | ●●●○○ |

### ОСНОВНИ АТРИБУТИ

| | |
|---|---|
| Име на продукта | Zeta |
| Тип | Завъртане на Колело с Заключване по пососка |
| Стандартен | EN12532 - Транспортно оборудване |
| Товароносимост при 4 км/ч | 300 kg |
| Товароносимост при 6 км/ч | 240 kg |
| Електропроводим | Не |
| Неръждаемост | Не |
| Статичен Товароносимост | 600 kg |
| Температурен диапазон (минимален) | -20 °C |
| Температурен диапазон (максимален) | 85 °C |
| Обща височина | 164 mm |
| Общо тегло | 2.93 kg |

### ВИЛКА

| | |
|---|---|
| Материал на корпуса | Стоманен лист, много тежък |
| Форма Вилица | Обхват Закалено |
| Въртящ се лагер | Две състезания с топка, Закалено или Неръждаемост |
| Цвят | Синьо покритие |
| Изместване | 55 mm |
| Интерференция при завъртане | 230 mm |

### КОЛЕЛО

| | |
|---|---|
| Tread hardness | мек |
| Материал на тялото | Алуминий |
| Материал на реазбата | Еластична гума, без маркировка, вулканизирана |
| Лагер | Прецизен сачмен лагер |
| Ос | Завинтен с гайка |
| Предпазители за резби | Без предпазно устройство за резба |
| Диаметър | 125 mm |
| Ширина на Резба | 50 mm |
| Твърдост на Резба (A) | 67 Бръснач A |

### ПРИЛЯГАНЕ

| | |
|---|---|
| Тип на фитинга | Правоъгълна плака |
| Дължина на плаката | 137 mm |
| Ширина на плаката | 105 mm |
| Дължина на отвора на плаката (максимална) | 105 mm |
| Ширина на отвора на плаката (минимална) | 75 mm |
| Ширина на отвора на плаката (максимална) | 80 mm |
| Диаметър на отвора на плаката | 11 mm |

© Copyright 2026 TENTE International GmbH

# ZETA

## 4681IFP125P63 XL

EAN 4031582399844

BETTER MOBILITY. BETTER LIFE.

### Чертежи на продукта

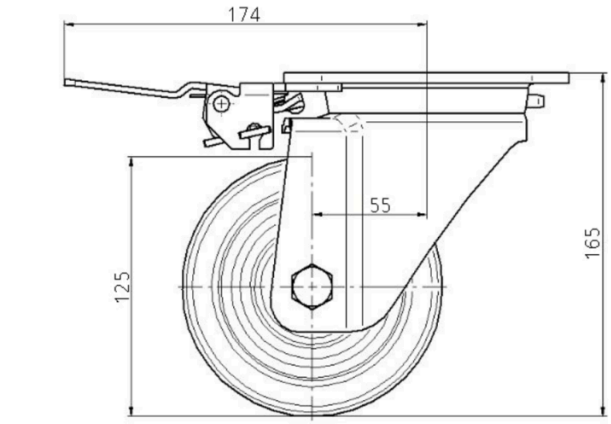


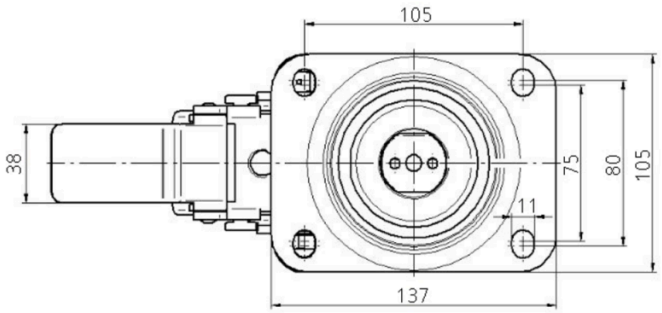


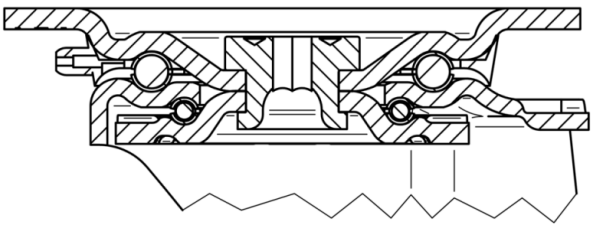

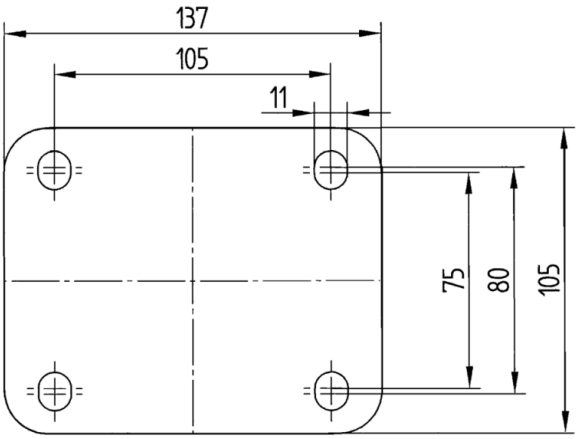


© Copyright 2026 TENTE International GmbH