INFORMATIONS SUR LE PRODUIT

PURETECH

PVR 250x60-Ø25

EAN 4031582321340



Image non contractuelle, peut différer du produit d'origine

ROUE

Corps de roue	Polypropylène
Bandage	Caoutchouc semi-élastique, noir
Roulement	Roulements rouleaux
Couleur de la roue	Noir graphite (RAL9011)
Pare-fils	Sans pare-fils
Diamètre	250 mm
Largeur du bandage	60 mm
Diamètre de l'alésage	25 mm
Longueur de moyeu	74 mm
Largeur du corps de roue	60 mm
Dureté du bandage (A)	80 Shore A

PERFORMANCE

Performance de roulage	● ● ● ○ ○
Bruit de mouvement	● ● ● ● ○
Usure	● ● ● ○ ○
Résistance à la corrosion	● ● ● ○ ○

ATTRIBUTS PRINCIPAUX

Nom du produit	Puretech
Type	Roue
Norme	EN12532 - roulette de manutention
Capacité de charge à 4 km/h	295 kg
Conducteur d'électricité	Non
Inoxydable	Non
Capacité de charge statique	590 kg
Plage de température (minimale)	-20 °C
Plage de température (maximale)	60 °C
Poids	2,87 kg

© Copyright 2026 TENTE International GmbH

PURETECH

PVR 250x60-Ø25

EAN 4031582321340

Numéro de commande 00050608

Dessins du produit

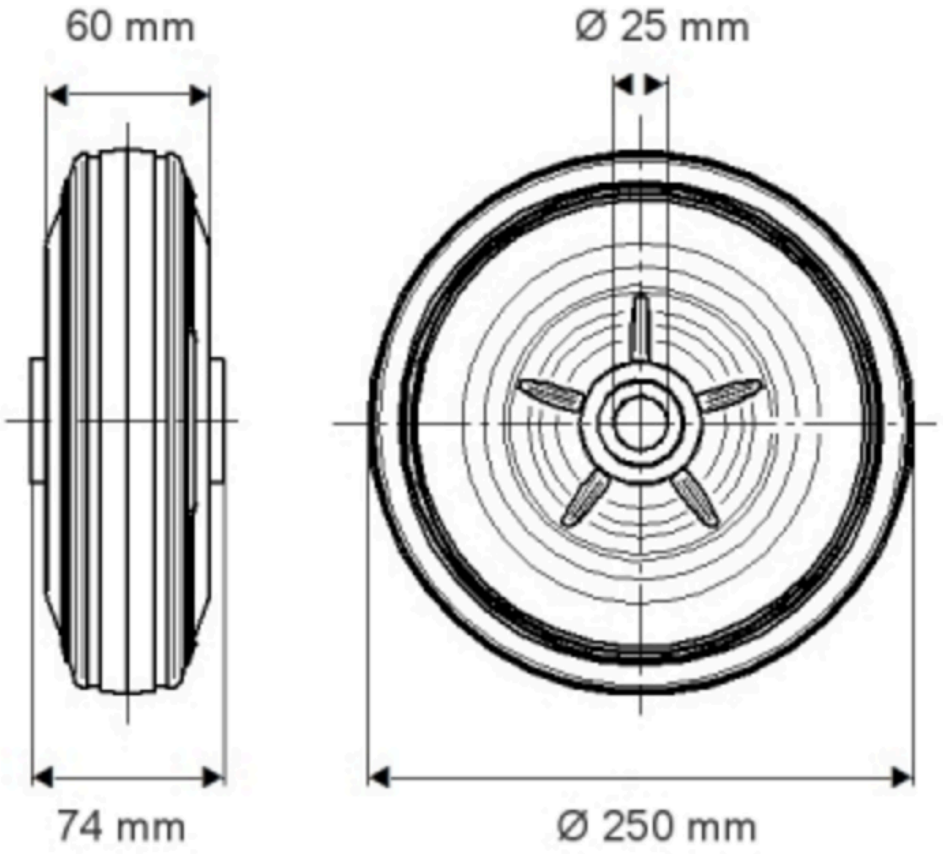

© Copyright 2026 TENTE International GmbH