INFORMATIONS SUR LE PRODUIT

DURATECH

TOP 080x60-Ø20 HL60

EAN 4031582365436



Image non contractuelle, peut différer du produit d'origine

ROUE

Corps de roue	Polyamide, forte charge
Bandage	Identique au corps de roue
Roulement	Roulement à billes de précision
Couleur de la roue	Blanc naturel
Pare-fils	Sans pare-fils
Diamètre	80 mm
Largeur du bandage	60 mm
Diamètre de l'alésage	20 mm
Longueur de moyeu	60 mm
Largeur du corps de roue	60 mm
Dureté du bandage (D)	75 Shore D
Type de roulement	6204

PERFORMANCE

Performance de roulage	●●●●●
Bruit de mouvement	●●○○○
Usure	●●●●●
Résistance à la corrosion	●●●○○

ATTRIBUTS PRINCIPAUX

Nom du produit	Duratech
Type	Roue
Norme	EN12533 - Roulettes forte charge
Capacité de charge à 4 km/h	600 kg
Capacité de charge à 6 km/h	500 kg
Conducteur d'électricité	Non
Inoxydable	Non
Capacité de charge statique	1000 kg
Plage de température (minimale)	-40 °C
Plage de température (maximale)	80 °C
Poids	0,44 kg

© Copyright 2026 TENTE International GmbH

DURATECH

TOP 080x60-Ø20 HL60

EAN 4031582365436

Numéro de commande 00860864

Dessins du produit

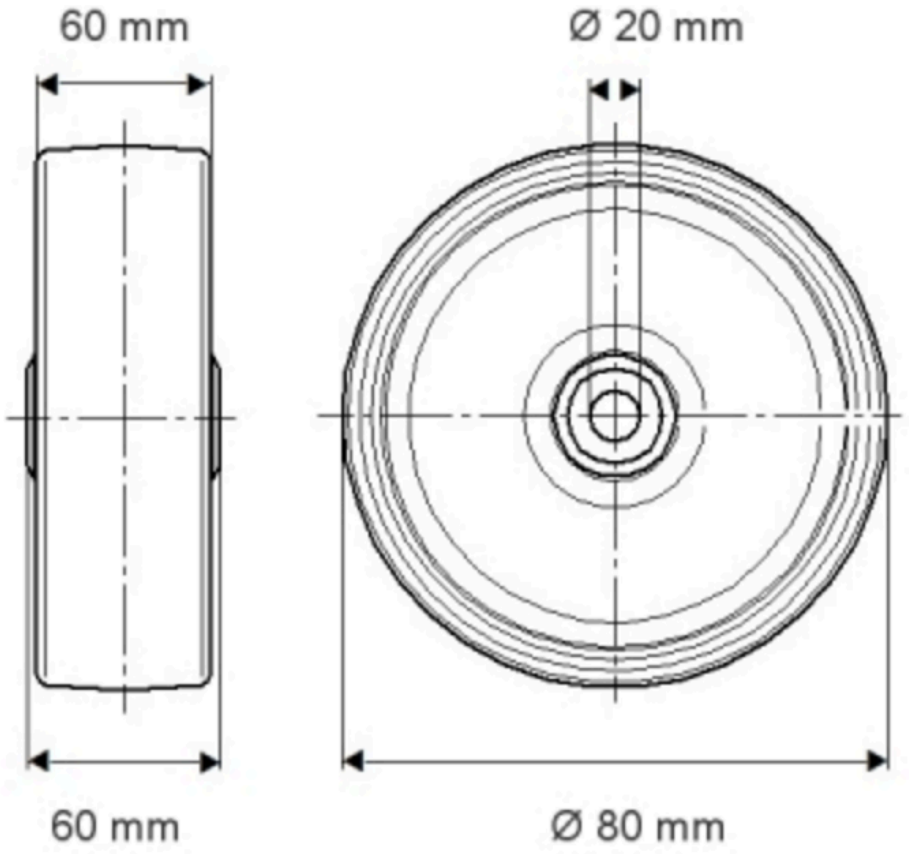

© Copyright 2026 TENTE International GmbH

DURATECH

TOP 080x60-Ø20 HL60

EAN 4031582365436

Numéro de commande 00860864

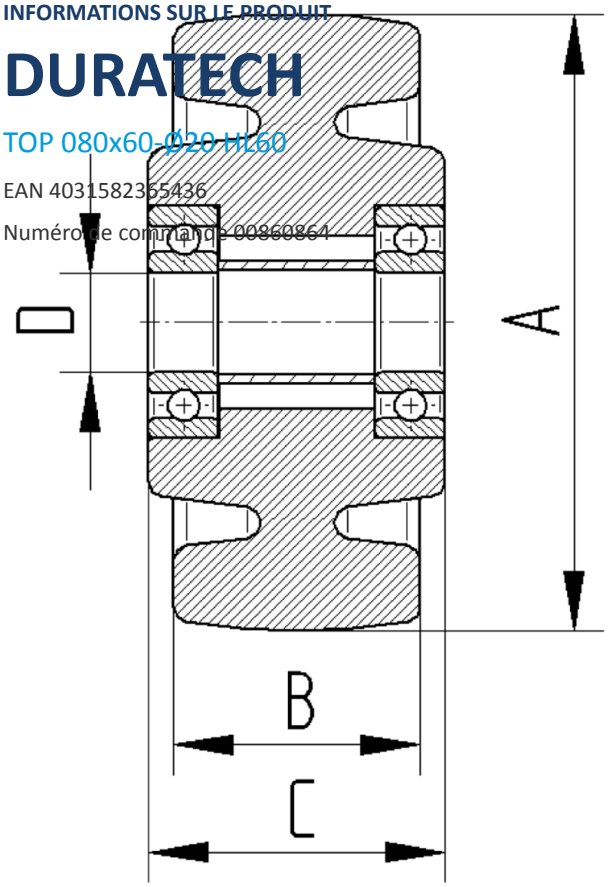

© Copyright 2026 TENTE International GmbH