INFORMACIJE O PROIZVODU

KAPPA LOAD

9652ITP250P63 CL67

EAN 4031582314878



Slika se može razlikovati od originalnog proizvoda

PERFORMANSE

Performanse kotrljanja	●●●●○
Buka u pokretu	●●●○○
Ishrana	●●●●○
otpornost na rdju	●●●●○

OSNOVNI ATRIBUTI

Naziv proizvoda	Kappa load
Tip	Okreni Tocak sa potpuna kocnica, Prednji deo tocka
Standard	EN12532 - transportna oprema
Nosivost na 4 km/h	1000 kg
Nosivost na 6 km/h	800 kg
Električni provod	no
nerdjajuci	no
Statički Nosivost	2000 kg
Temperaturni opseg (Minimalno)	-10 °C
Opseg temperature (maksimalni)	60 °C
Sveukupna visina	305 mm
Ukupna širina	116 mm
Ukupna težina	6.05 kg

KUCISTE

Materijal kućišta	Gvožđe ili gvožđe kovano, teško
oblik viljuska	siroko, Ojacano
okretni lezaj	kotrljajuci lezaj sa kuglom dubokog rasta
Boja	plavo cinkovano
ofset	61 mm
okretni radijus	187.5 mm
Otpor okretanju	375 mm
Lubrication nipple	1
Prečnik kupole	111 mm

TOCAK

Materijal za telo	Aluminijum
materijal omotaca	Poliuretana, liveno
Nošenje	precizini kuglicni lezaj
osovina	Završena sa navrtkom
Boja Tocak	Med žuta (RAL1005)
stitnici omotaca	Bez stražara
Prečnik	250 mm
Širina omotac	55 mm
Širina tela	55 mm
Teškoća gazećeg omotac (A)	92 Šor A
Teškoća gazećeg omotac (D)	42 Šor D

PRILAGOĐAVANJE

Tip uklapanja	Pravougaona ploča
Dužina ploče	135 mm
Širina ploče	110 mm
Dužina otvora ploče (Minimalno)	75 mm
Dužina otvora ploče (maksimalna)	80 mm
Širina otvora ploče (Minimalno)	75 mm
Širina otvora ploče (maksimalna)	105 mm
Prečnik otvora ploče	11 mm

© Copyright 2026 TENTE International GmbH

KAPPA LOAD

9652ITP250P63 CL67

EAN 4031582314878

Broj porudžbine 00830404

Crteži proizvoda

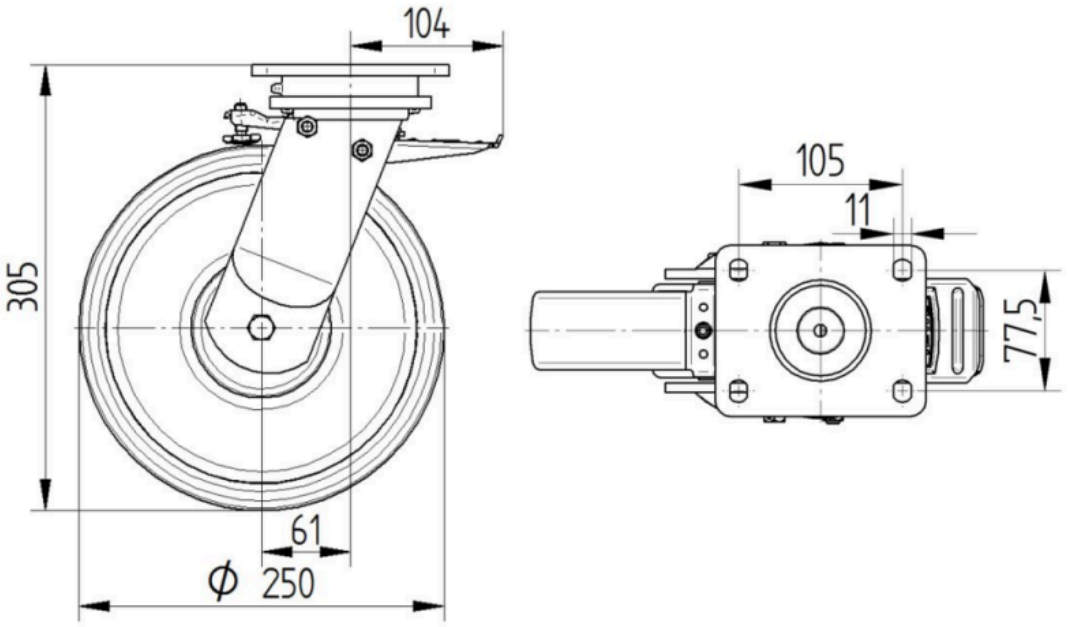

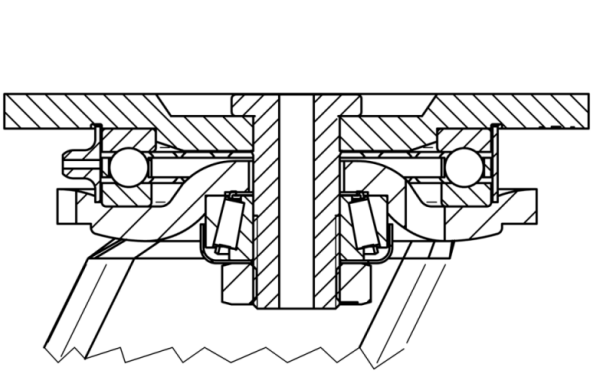

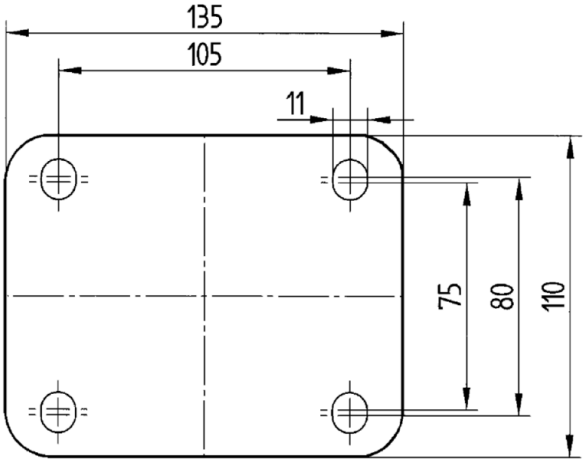

© Copyright 2026 TENTE International GmbH