LUMINA

5525UOI075L51-11 RAL9006

EAN 4031582310696

Numéro de commande 00073425



CHAPE

Déport	30 mm
Rayon d'encombrement	106 mm
Diamètre d'encombrement	212 mm
Diamètre du dôme	45 mm

ROUE

Diamètre	75 mm
Largeur du bandage	10 mm

RACCORD

Diamètre du trou central	11 mm

PERFORMANCE

Performance de roulage	●●●○○
Bruit de mouvement	●●●○○
Usure	●●●●●
Résistance à la corrosion	●●●●○

ATTRIBUTS DE BASE

Nom du produit	Lumina
Capacité de charge à 3 km/h	100 kg
Conducteur d'électricité	no
Inoxydable	no
Capacité de charge statique	200 kg
Plage de température (minimale)	-20 °C
Plage de température (maximale)	60 °C
Hauteur	88 mm
Largeur totale	65 mm
Poids	0.3 kg

© Copyright 2026 TENTE International GmbH

LUMINA

5525UOI075L51-11 RAL9006

EAN 4031582310696

Numéro de commande 00073425

Dessins du produit

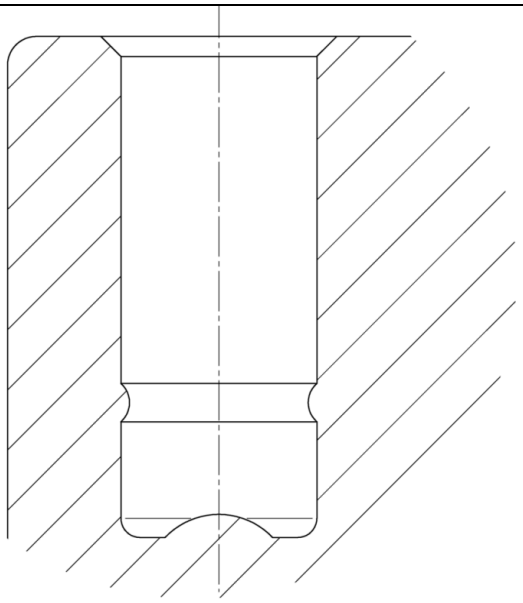

© Copyright 2026 TENTE International GmbH