INFORMAZIONI DI PRODOTTO

DURATECH

TOP 100x50-Ø20 HL60

EAN 4031582322675



L'immagine può differire dal prodotto originale

PRESTAZIONI

Prestazioni di rotolamento	●●●●●
Rumore	●●○○○
Attrito	●●●●●
Resistenza alla corrosione	●●●○○

ATTRIBUTI PRINCIPALI

Nome del prodotto	Duratech
Tipo	Ruota
Standard	EN12533 - Ruote per applicazioni pesanti
Portata a 4 km/h	720 kg
Portata a 6 km/h	600 kg
Elettricamente conduttivo	No
Inossidabile	No
Portata statica	1200 kg
Intervallo di temperatura (minimo)	-40 °C
Intervallo di temperatura (massimo)	80 °C
Peso complessivo	0,53 kg

RUOTA

Materiale del corpo	Poliammide, pesante
Materiale del battistrada	Identico al nucleo
Cuscinetto	Cuscinetti a sfere di precisione
Colore Ruota	Bianco naturale
Parafili	Senza parafili
Diametro	100 mm
Larghezza battistrada	50 mm
Asse diametro del foro	20 mm
Lunghezza mozzo	60 mm
Larghezza corpo	50 mm
Durezza del Battistrada (D)	75 Shore D
Tipo di cuscinetto	6004

© Copyright 2026 TENTE International GmbH

DURATECH

TOP 100x50-Ø20 HL60

EAN 4031582322675

Numero d'ordine 00801132

Disegni del prodotto

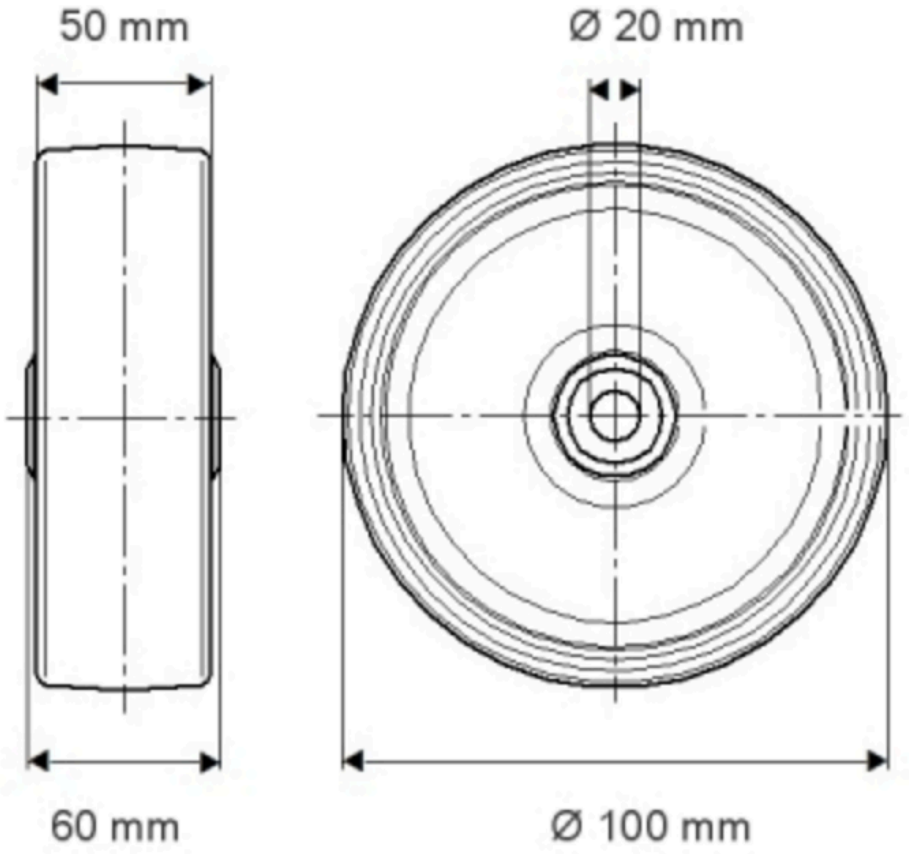

© Copyright 2026 TENTE International GmbH

DURATECH

TOP 100x50-Ø20 HL60

EAN 4031582322675

Numero d'ordine 008041132

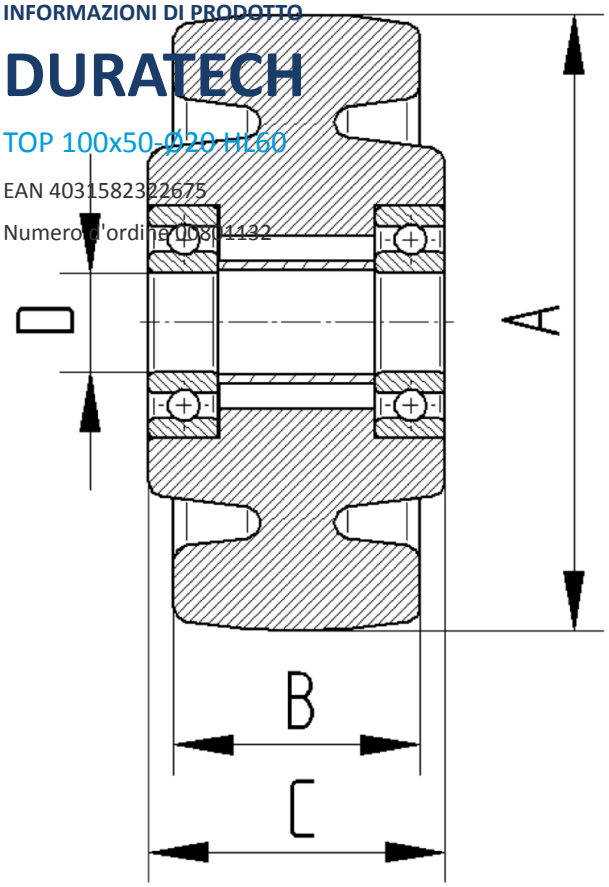

© Copyright 2026 TENTE International GmbH