제품 정보

DELTA

3642ITP200P63 f.d-lock

EAN 4031582337433



이미지는 원래 제품과 다를 수 있습니다.

성능

롤 성능	●●●○○
움직임 소음	●●●○○
내마모성	●●●●○
부식방지	●●●○○

핵심 속성

제품명	Delta
하우징 유형	회전식 캐스터, 토탈락, 캐스터의 헤드 엔드
표준	EN12532 - 운송 장비
4km/h에서의 적재 용량	600 kg
6km/h에서의 적재 용량	480 kg
전기 전도성	아니요
스테인리스	아니요
정지 중 하중용량	1200 kg
온도 범위(최소)	-10 °C
온도 범위(최대)	60 °C
총높이	250 mm
전체 너비	94 mm
전체 체중	3.63 kg

하우징

주택 자재	강판, 무거움
Fork 외형	다양한 강화
스위블 베어링	정밀 볼 베어링
색상	파란색 부동태화
오프셋	55 mm
회전 반경	155 mm
회전 간섭	310 mm
돔 직경	94 mm

휠

차체 재질	알루미늄
트레드 재질	폴리우레탄, 주조
베어링	정밀 볼 베어링
차축	너트로 고정
휠 색상	허니 옐로우(RAL1005)
스레드 가드	스레드가드 없음
직경	200 mm
트레드 폭	50 mm
차체 너비	50 mm
트레드의 경도(A)	92 Shore A
트레드의 경도(D)	42 Shore D

피팅

피팅 유형	직사각형 플레이트
플레이트 길이	137 mm
플레이트 너비	105 mm
플레이트 홀 길이(최소)	75 mm
플레이트 홀 길이(최대)	80 mm
플레이트 구멍 너비(최소)	105 mm
플레이트 구멍 너비(최대)	105 mm
플레이트 구멍 직경	11 mm

© Copyright 2026 TENTE International GmbH

DELTA

3642ITP200P63 f.d-lock

EAN 4031582337433

주문 번호 00833704

Product Drawings

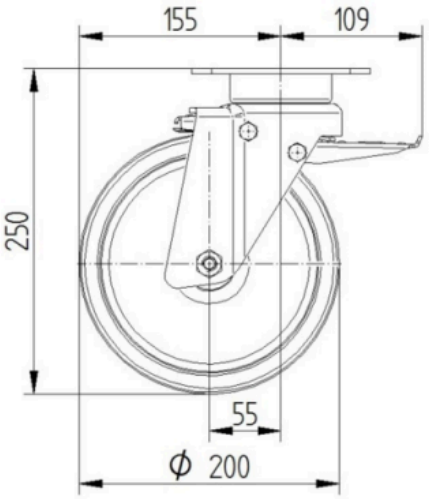

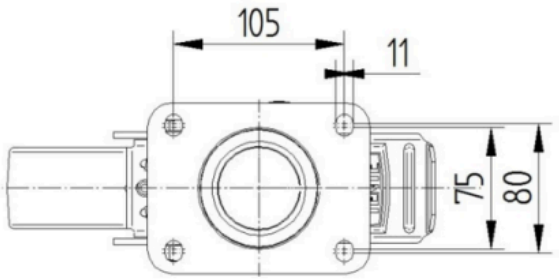

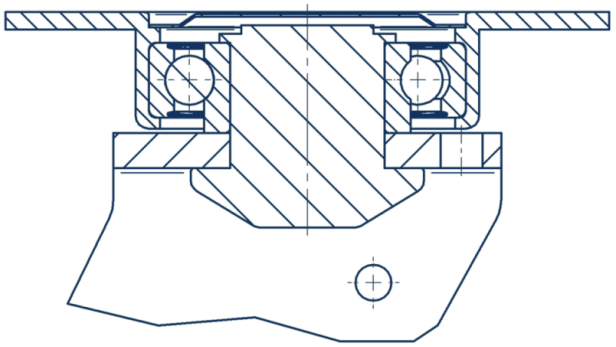

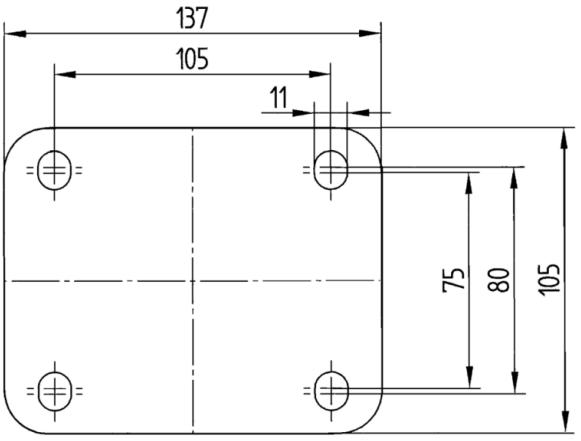

© Copyright 2026 TENTE International GmbH