ІНФОРМАЦІЯ ПРО ПРОДУКТ

AGILA

2477DIK100R07-Ø31-35

EAN 4031582325997



Зображення може відрізнятися від оригінального продукту

ЕФЕКТИВНІСТЬ

Продуктивність рулону	● ● ● ○ ○
Шум руху	● ● ● ○ ○
Атритація	● ● ● ○ ○
Стійкість до корозії	● ● ● ○ ○

ОСНОВНІ АТРИБУТИ

Назва продукту	Agila
Тип	Поворотний Колісна опора із Загальне гальмо
Стандартний	EN12530 — Катори пристроїв
ОбВантажопідйомність 3 км/год	80 kg
Електропровідність	Ні
Нержавіюча сталь	Ні
Статичний Вантажопідйомність	160 kg
Діапазон температур (мінімальний)	-10 °C
Діапазон температур (максимальний)	40 °C
Загальна висота	138 mm
Загальна вага	1,15 kg

КРОНШТЕЙН

Матеріал корпусу	Сталевий лист, середній
Вила Форма	Широка
Поворотний вузол	Дві м'ячі перегони
Колір	Пасивований блакитним
Офсет (Зсув)	43,5 mm
Радіус повороту	131 mm
Поворотне з’єднання	262 mm

КОЛЕСО

Матеріал тіла	Сталь аркуша
Матеріал протектору	Лита гума, без маркування
Носіння	Конічний кульковий підшипник
Захист різьби	З різьбовим поручителем
Діаметр	100 mm
Протектор	32 mm
Твердість Протектор (A)	80 Прибережна A

ВСТАНОВЛЕННЯ

Тип налаштування	Синтетичний експандер, круглий
Розширювальний фітинг (мінімум)	31 mm
Розширювальний фітинг (максимальне)	35 mm
Підказка	Під час замовлення вкажіть необхідний внутрішній діаметр трубки.

© Copyright 2026 TENTE International GmbH

AGILA

2477DIK100R07-Ø31-35

EAN 4031582325997

BETTER MOBILITY. BETTER LIFE.

Креслення продукту

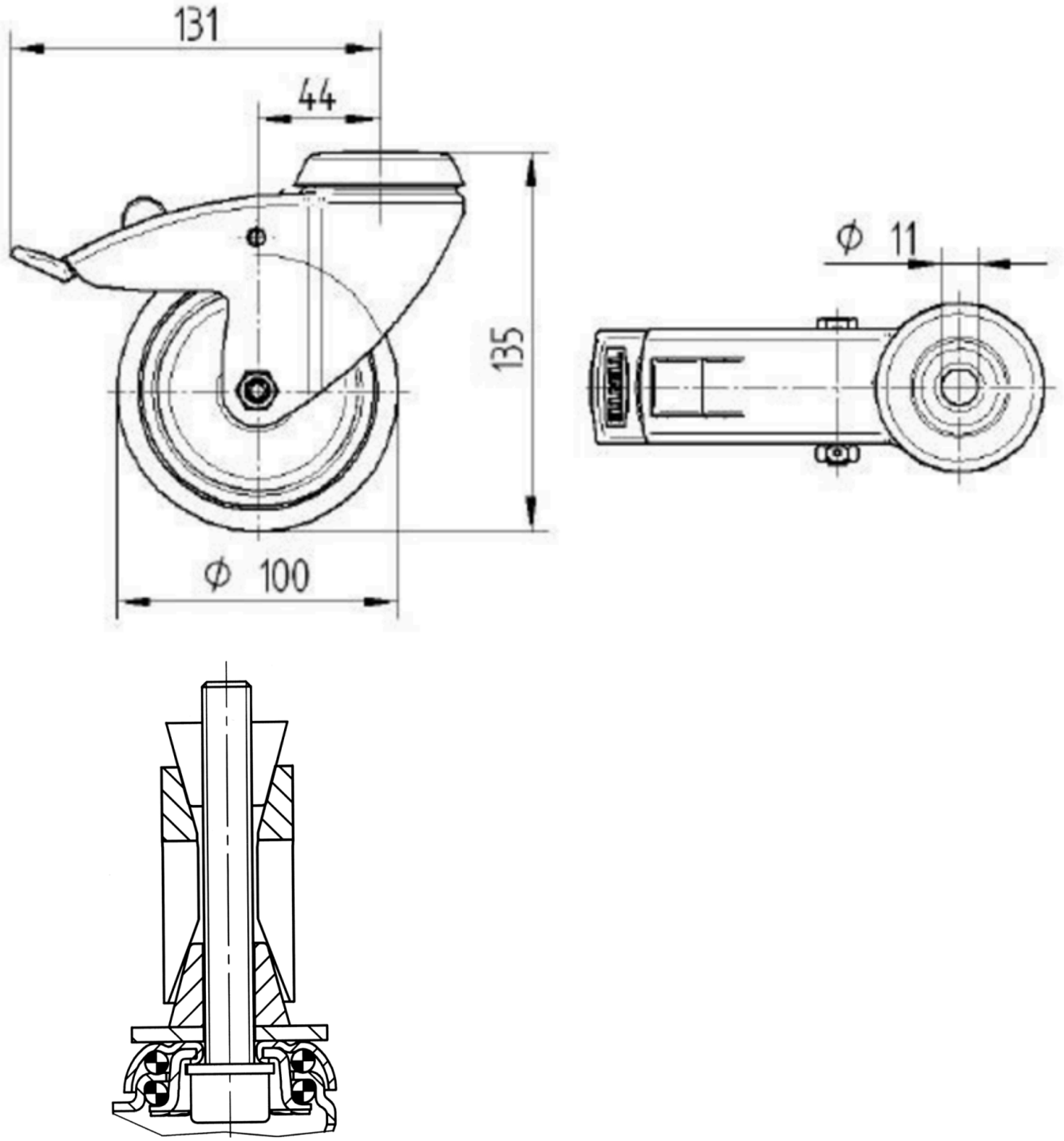

© Copyright 2026 TENTE International GmbH