PRODUKTINFORMATION

GALEA STAINLESS

5087PJC125P60-90x70

EAN 4031582367997



Bild kann vom Originalprodukt abweichen

PERFORMANCE

Laufverhalten	●●●○○
Fahrgeräusch	●●●○○
Abrieb	●●●○○
Korrosionsbeständigkeit	●●●●●

HAUPTMERKMALE

Produktname	Galea stainless
Typ	Lenkrolle mit Totalfeststeller
Norm	EN12530 - Geräterollen
Tragfähigkeit bei 3 km/h	100 kg
Elektrisch-leitfähig	Nein
Rostfrei	Ja
Statische Tragfähigkeit	200 kg
Temperaturbereich (Minimum)	-20 °C
Temperaturbereich (Maximum)	60 °C
Bauhöhe	163 mm
Gesamtgewicht	0,57 kg

GEHÄUSE

Gehäusematerial	Polyamid
Gabelform	Geschlossen
Schwenklager	Kugelbahn, zweireihig, verstärkt oder rostfrei
Ausladung	40 mm
Störkreis	205 mm

RAD

Material des Radkörpers	Polypropylen
Material der Lauffläche	Thermoplastischer Gummi
Lager	Präzisionskugellager, Rostfrei
Fadenschutz	Mit Fadenschutz
Durchmesser	125 mm
Breite der Lauffläche	30 mm
Härte der Lauffläche (A)	87 Shore A

BEFESTIGUNG

Befestigungsart	Rechteckige Platte
Plattenlänge	90 mm
Plattenbreite	70 mm
Plattenlochlänge (Minimum)	60 mm
Plattenlochlänge (Maximum)	70 mm
Plattenlochbreite (Minimum)	50 mm
Plattenlochbreite (Maximum)	55 mm
Plattenloch Durchmesser	8 mm

© Copyright 2026 TENTE International GmbH

GALEA STAINLESS

5087PJC125P60-90x70

EAN 4031582367997

BETTER MOBILITY. BETTER LIFE.

Produktzeichnungen

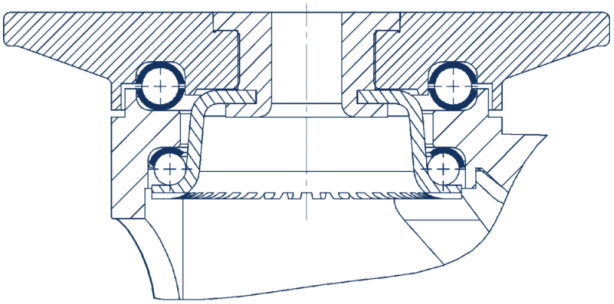

© Copyright 2026 TENTE International GmbH