INFORMACJE O PRODUKCIE

MONO

5025PJH080L51-10 9006/9011/9011/9011

EAN 4031582308440



Obraz może różnić się od oryginalnego produktu

WYDAJNOŚĆ

Wydajność rolek	●●●○○
Hałas ruchowy	●●●○○
Odejście	●●●○○
Odporność na korozję	●●●●○

PODSTAWOWE ATUTY

Nazwa produktu	Mono
Typ	Kółko obrotowe z Hamulec koła
Standardowy	EN12528 – Kółka meblowe
Nośność przy 3 km/h	70 kg
Przewodzące prąd elektryczny	Nie
Nierdzewne	Nie
Nośność statyczne	140 kg
Zakres temperatur (minimalny)	-20 °C
Zakres temperatur (maksymalny)	60 °C
Wysokość całkowita	104 mm
Szerokość całkowita	0 mm
Waga całkowita	0,13 kg

OBUDOWA

Materiał obudowy	Poliamid
Kształt Widelec	Zamknięte
Łożysko obrotowe	Trzpień , obrotowy
Kolor	Białe aluminium (RAL9006)
Wysięg	34 mm
Promień działania koła	105 mm
Zasięg działania koła	210 mm
Średnica kopuły	0 mm

KOŁO

Materiał ciała	Polipropylen
Materiał bieżni	Kauczuk termoplastyczny
Łożysko	Łożysko ślizgowe
Kolor Bieżnia	Czarny grafitowy (RAL9011)
Kolor Koło	Czarny grafitowy (RAL9011)
Osłony gwintu	Z osłoną gwintu
Średnica	80 mm
Szerokość Bieżnia	24 mm
Średnica otworu Oś	0 mm
Długość piasty	0 mm
Szerokość korpusu	24 mm
Twardość Bieżnia (A)	90 Shore A

MOCOWANIE

Typ mocowania	Otwór nieprzelotowy do mocowania B10
Średnica otworu Trzpień	10 mm

© Copyright 2026 TENTE International GmbH

MONO

5025PJH080L51-10 9006/9011/9011/9011

EAN 4031582308440

Rysunki produktu

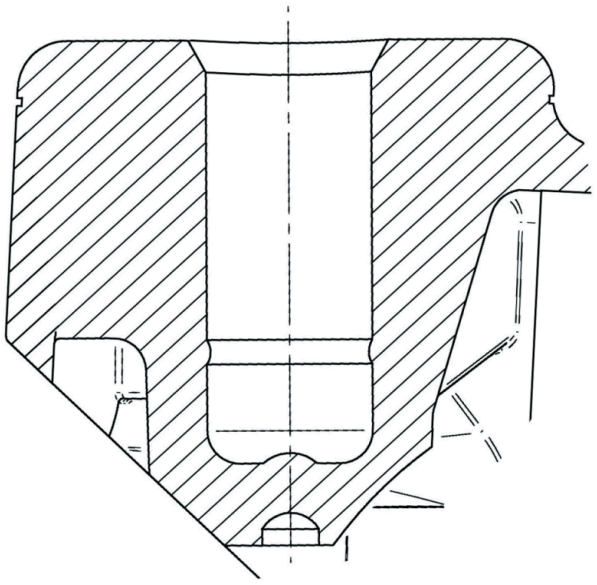

© Copyright 2026 TENTE International GmbH