INFORMACIJE O PROIZVODU

STYLEA

5925UAI055L51-8

EAN 4031582406399



Slika se može razlikovati od originalnog proizvoda

PERFORMANSE

Performanse kotrljanja	●●●○○
Buka u pokretu	●●●○○
Ishrana	●●●○○
otpornost na rdju	●●●●○

OSNOVNI ATRIBUTI

Naziv proizvoda	Stylea
Tip	Okreni Tocak sa kocnica tocka
Standard	EN12528 - tockovi za namestaj
Nosivost na 3 km/h	40 kg
Električni provod	no
nerdjajuci	no
Statički Nosivost	80 kg
Temperaturni opseg (Minimalno)	-10 °C
Opseg temperature (maksimalni)	40 °C
Sveukupna visina	57 mm
Ukupna širina	37 mm
Ukupna težina	0.72 kg

KUCISTE

Materijal kućišta	poliamid
oblik viljuska	kuciste za dva Tocak
okretni lezaj	stablo , okretanje
okretni radijus	47 mm
Otpor okretanju	94 mm
Prečnik kupole	18 mm

TOCAK

Materijal za telo	poliamid
materijal omotaca	Poliuretan, liveno
Nošenje	klizni lezaj sa caura cevi
osovina	Zaobilaženje
stitnici omotaca	Bez stražara
Prečnik	55 mm
Širina omotac	11 mm
Teškoća gazećeg omotac (A)	92 Šor A

PRILAGOĐAVANJE

Tip uklapanja	zatvorena rupa za postavljanje B10
dimenzija rupa sraf	8 mm

© Copyright 2026 TENTE International GmbH

STYLEA

5925UAI055L51-8

EAN 4031582406399

BETTER MOBILITY. BETTER LIFE.

Crteži proizvoda

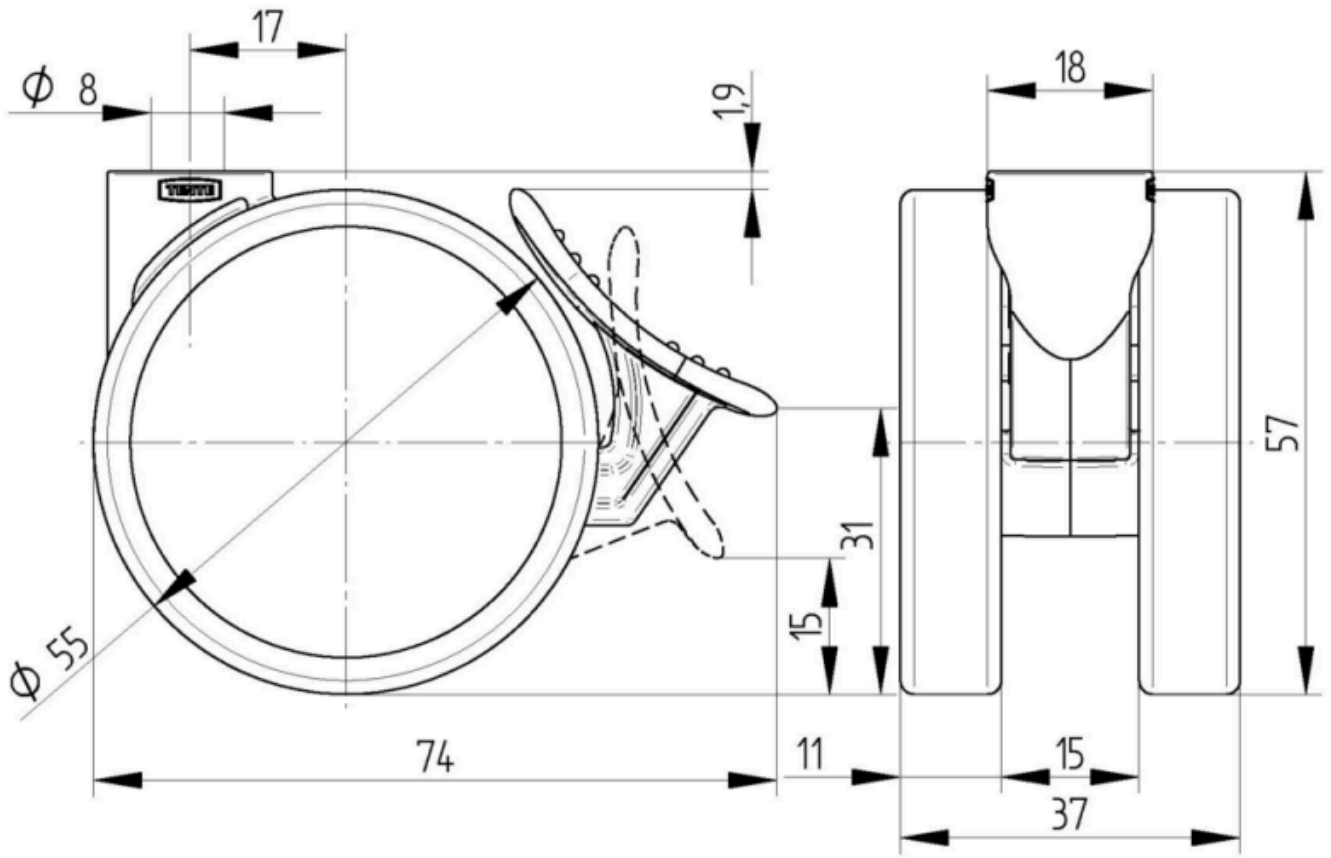

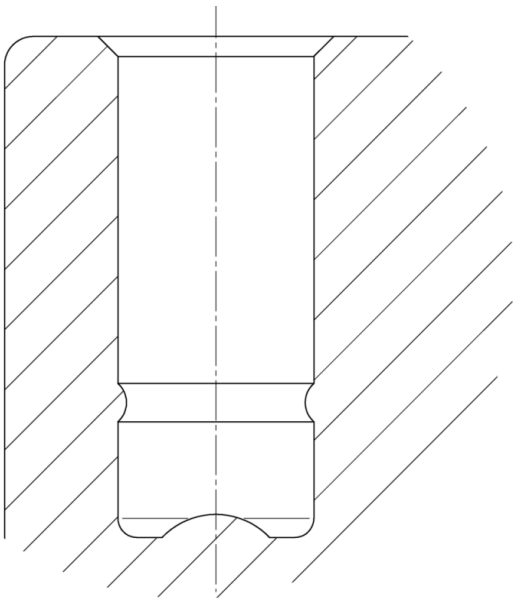

© Copyright 2026 TENTE International GmbH