AGILA

2477PIP125R07-Ø21,5-24

EAN 4031582372687

BETTER MOBILITY. BETTER LIFE.

Obrázek se může lišit od původního produktu

VÝKON

Valivý odpor	●●●○○
Hlučnost	●●●○○
Opotřebení	●●●○○
Odolné vůči korozi	●●●○○

ZÁKLADNÍ ATRIBUTY

Název produktu	Agila
Typ	Otočné Kolečko s Totální brzda
Norma	EN12530 – Kolečka zařízení
Nosnost 3 km/h	100 kg
Statická Nosnost	200 kg
Rozsah teploty (minimální)	-10 °C
Teplotní rozsah (maximální)	40 °C
Celková výška	163 mm

KOLO

Materiál středu	Polyprpylen
Materiál běhounu	Tvrdá guma, neoznačující
Ložisko	Přesné kuličkové ložisko
Ochranná krytka	S ložiskovým pouzdrem
Průměr	125 mm
Šířka Běhoun	32 mm
Tvrdost Běhoun (A)	87 Obuv A

UCHYCENÍ

Materiál	Ocelový plech, střední
Tvar Vidlice	Široký
Otočné ložisko	Dva míčové závody
Vyosení	41 mm
Poloměr otáčení	131 mm
Průměr otáčení	262 mm

MONTÁŽ

Typ uchycení	Syntetický expandér, kulatý
Expandér (minimální)	21,5 mm
Expandér (maximální)	24 mm
Informace	Při objednávání uveďte požadovaný vnitřníprůměr zkumavky.

© Copyright 2026 TENTE International GmbH

AGILA

2477PIP125R07-Ø21,5-24

EAN 4031582372687

BETTER MOBILITY. BETTER LIFE.
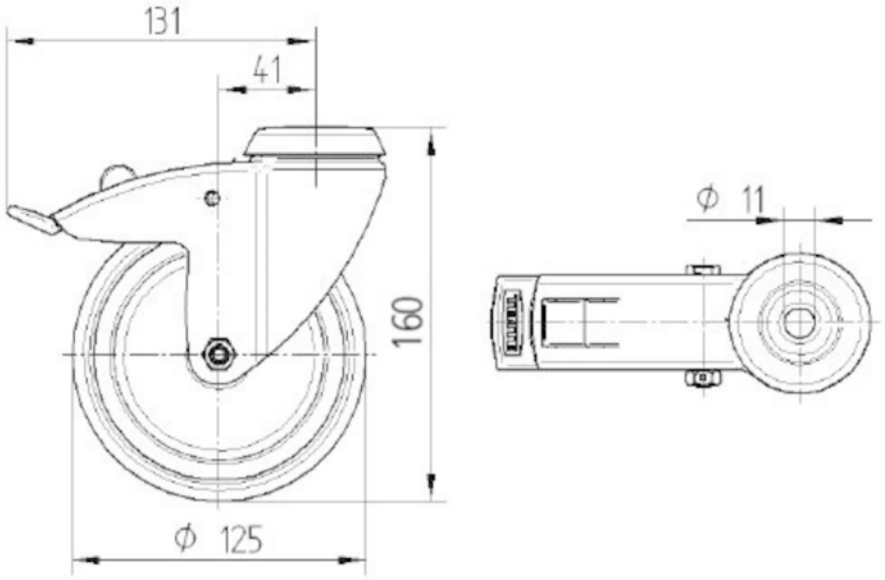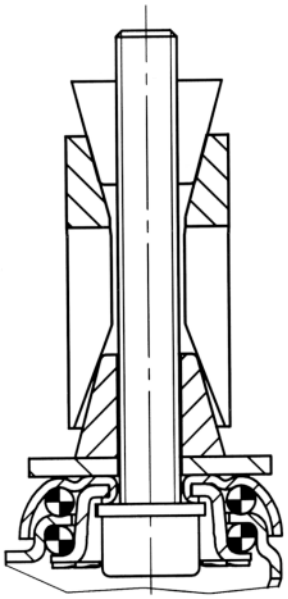
TECHNICKÉ VÝKRESY