製品情報

ZETA

4681IEP200P63

EAN 4031582307955



画像は元の製品と異なる場合があります

パフォーマンス

回転性能	●●●●○
動きのノイズ	●●●●●
摩擦	●●●○○
耐食性	●●●○○

コア属性

製品名	Zeta
ハウジングタイプ	方向ロック付き旋回キャスター
標準	EN12532 - 輸送機器
4km/hの耐荷重	600 kg
6km/hの耐荷重	480 kg
導電性	いいえ
ステンレス	いいえ
静荷重	1200 kg
温度範囲（最小）	-20 °C
最大温度範囲	85 °C
取付高	240 mm
全幅	96 mm
総重量	3.97 kg

ハウジング

住宅用建材	スチール、超重量系
フォーク形状	幅広い、強化版
旋回ベアリング	2つのポールレース、強化版またはステンレス
色	青色被膜保護
オフセット	55 mm
旋回径	230 mm
ドーム径	96 mm

車輪

Tread hardness	柔らかい
本体材質	アルミニウム
トレッド材質	弾性タイヤ、黒、加硫処理
ベアリング	精密ボールベアリング
車軸	ナットでネジ止め
車輪色	ジェットブラック（RAL9005と類似）
スレッドガード	スレッドガードなし
直径	200 mm
トレッド幅	50 mm
ボディ幅	50 mm
トレッドの硬度（A）	67 ショアA

フィッティング

フィッティングタイプ	長方形プレート
プレート長	137 mm
プレート幅	105 mm
プレート穴長（最小）	75 mm
プレート穴長（最大）	80 mm
プレート穴幅（最小）	75 mm
プレート穴幅（最大）	105 mm
プレート穴径	11 mm

© Copyright 2026 TENTE International GmbH

製品情報

ZETA

4681IEP200P63

EAN 4031582307955

注文番号 00830071

製品図面

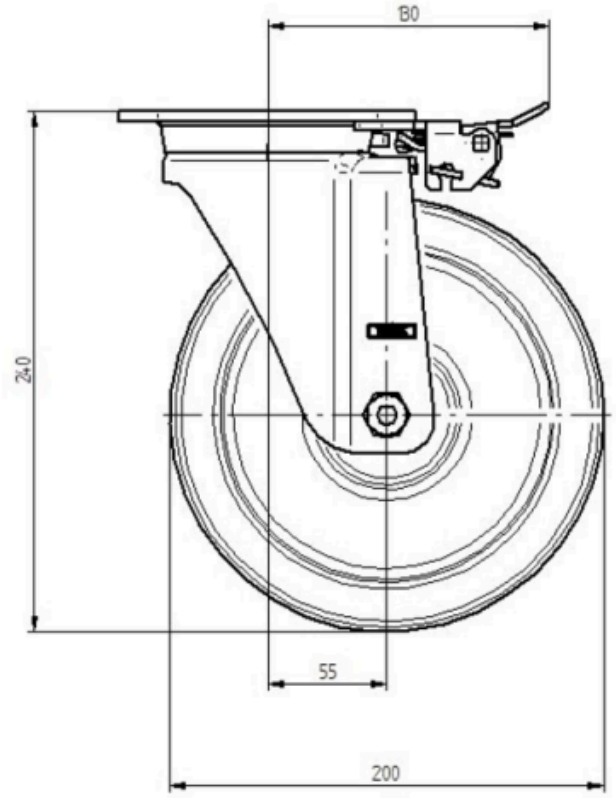

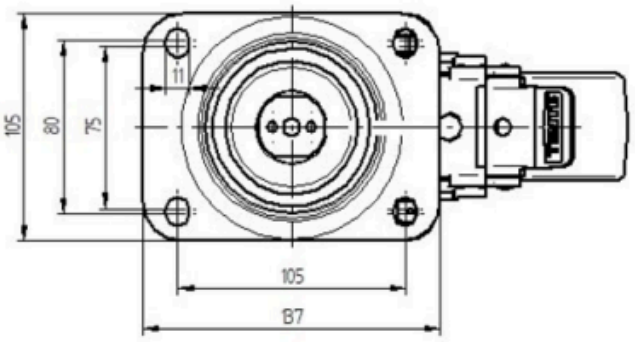

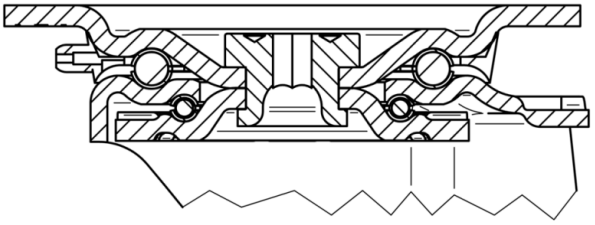

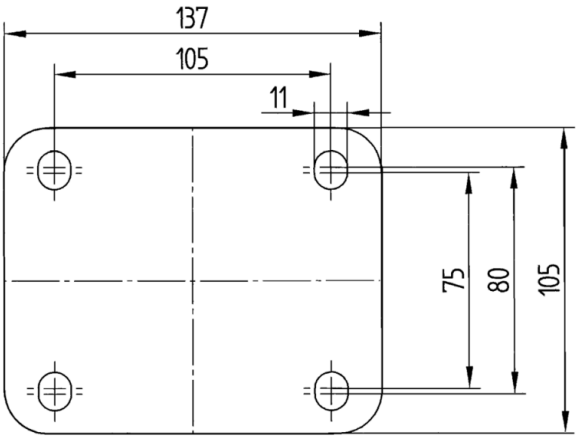

© Copyright 2026 TENTE International GmbH