AGILA

2477DIK125R07-Ø31-35

EAN 4031582326093



CHAPE

Déport	41 mm
Rayon d'encombrement	131 mm
Diamètre d'encombrement	262 mm

ROUE

Diamètre	125 mm
Largeur du bandage	32 mm

RACCORD

Fixation expansible (minimum)	31 mm
Fixation expansible (maximum)	35 mm

PERFORMANCE

Performance de roulage	●●●○○
Bruit de mouvement	●●●○○
Usure	●●●○○
Résistance à la corrosion	●●●○○

ATTRIBUTS DE BASE

Nom du produit	Agila
Capacité de charge à 3 km/h	100 kg
Conducteur d'électricité	no
Inoxydable	no
Capacité de charge statique	200 kg
Plage de température (minimale)	-10 °C
Plage de température (maximale)	40 °C
Hauteur	163 mm

© Copyright 2026 TENTE International GmbH

AGILA

2477DIK125R07-Ø31-35

EAN 4031582326093

BETTER MOBILITY. BETTER LIFE.

Dessins du produit

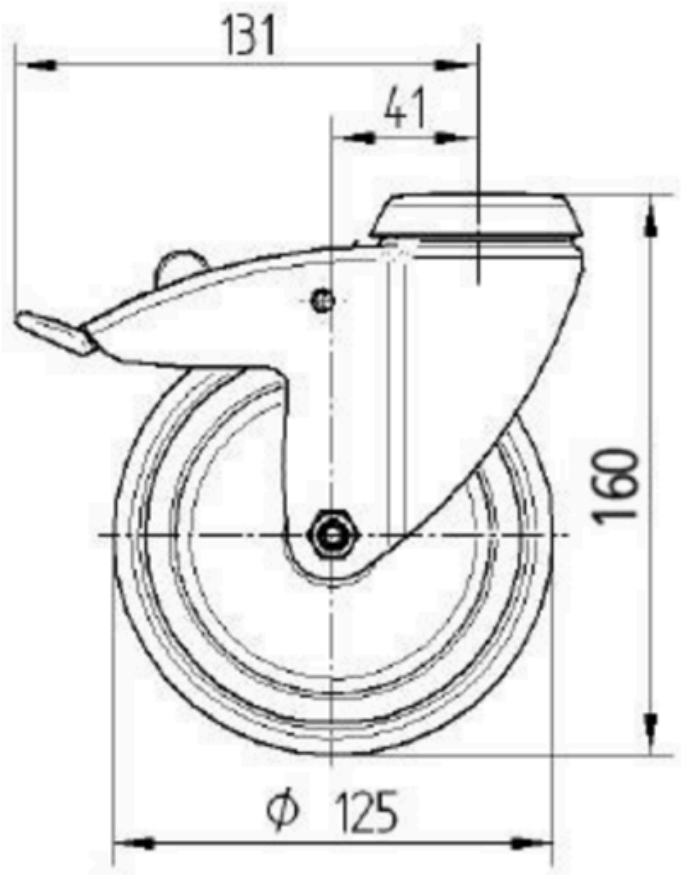

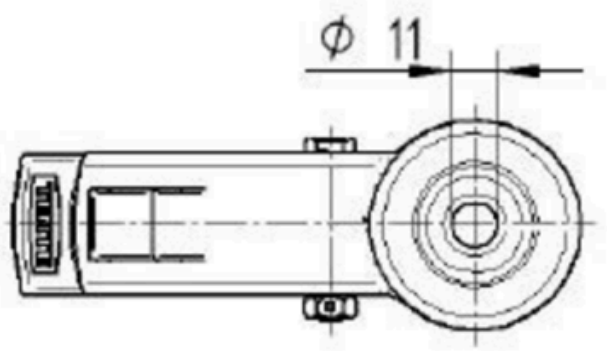

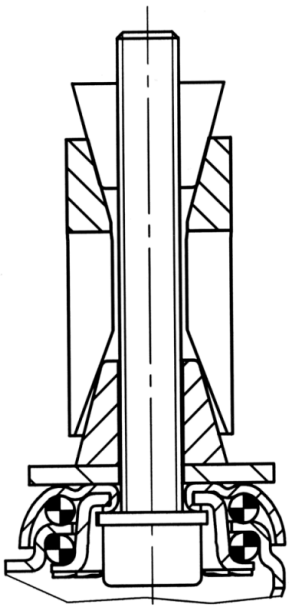

© Copyright 2026 TENTE International GmbH