INFORMĀCIJA PAR PRODUKTU

AGILA

2477PJP075P40

EAN 4031582050431



Attēls var atšķirties no oriģinālā produkta

VEIKTSPĒJA

Ruļļa veiktspēja	●●●○○
Kustības troksnis	●●●●○
Nodilums	●●●○○
Korozijas izturīgs	●●●○○

PAMATA ATRIBŪTI

Produkta nosaukums	Agila
Korpusa tips	Grozāmais atbalsta ritenis ar pilno bloķēšanu
Standarta	EN12530 - Ierīču atbalsta riteņi
Kravnesība pie 3 km/h	75 kg
Elektrovadītspējīga	Nē
Nerūsējošais	Nē
Statiskā kravnesība	150 kg
Temperatūras diapazons (minimālais)	-20 °C
Temperatūras diapazons (maksimālais)	60 °C
Kopējais augstums	100 mm
Kopējais platums	43 mm
Kopējais svars	0,34 kg

KRONŠTEINIS

Mājokļa materiāls	Tērauda loksne, vidēja
Dakšas forma	Plašs
Grozāmais gultnis	Divu bumbu sacīkstes
Krāsa	Pasivēts ar zilu
Ofsets	24 mm
Pagrieziena rādiuss	80 mm
Grozāms savienojums	160 mm
Kupola diametrs	43 mm

RITENIS

Korpusa materiāls	Polipropilēns
Protektora materiāls	Termoplastiskas gumija
Gūltnis	Cuscinetti a sfere di precisione
Ritenis krāsa	Sudraba pelēka (RAL7001)
Izplešanās armatūra	Ar vītņu aizsargu
Diametrs	75 mm
Protektora platums	25 mm
Korpusa platums	25 mm
Protektora cietība (A)	87 Krasts A

UZSTĀDĪŠANA

Uzstādīšanas veids	Kvadrātveida plāksne
Plāksnes garums	60 mm
Plāksnes platums	60 mm
Plāksnes atveres garums (minimālais)	38 mm
Plāksnes atveres garums (maksimālais)	48 mm
Plāksnes atveres platums (minimālais)	38 mm
Plāksnes atveres platums (maksimālais)	48 mm
Plāksnes atveres diametrs	6,3 mm

© Copyright 2026 TENTE International GmbH

AGILA

2477PJP075P40

EAN 4031582050431

Pasūtījuma numurs 00004470

Produkta rasējumi

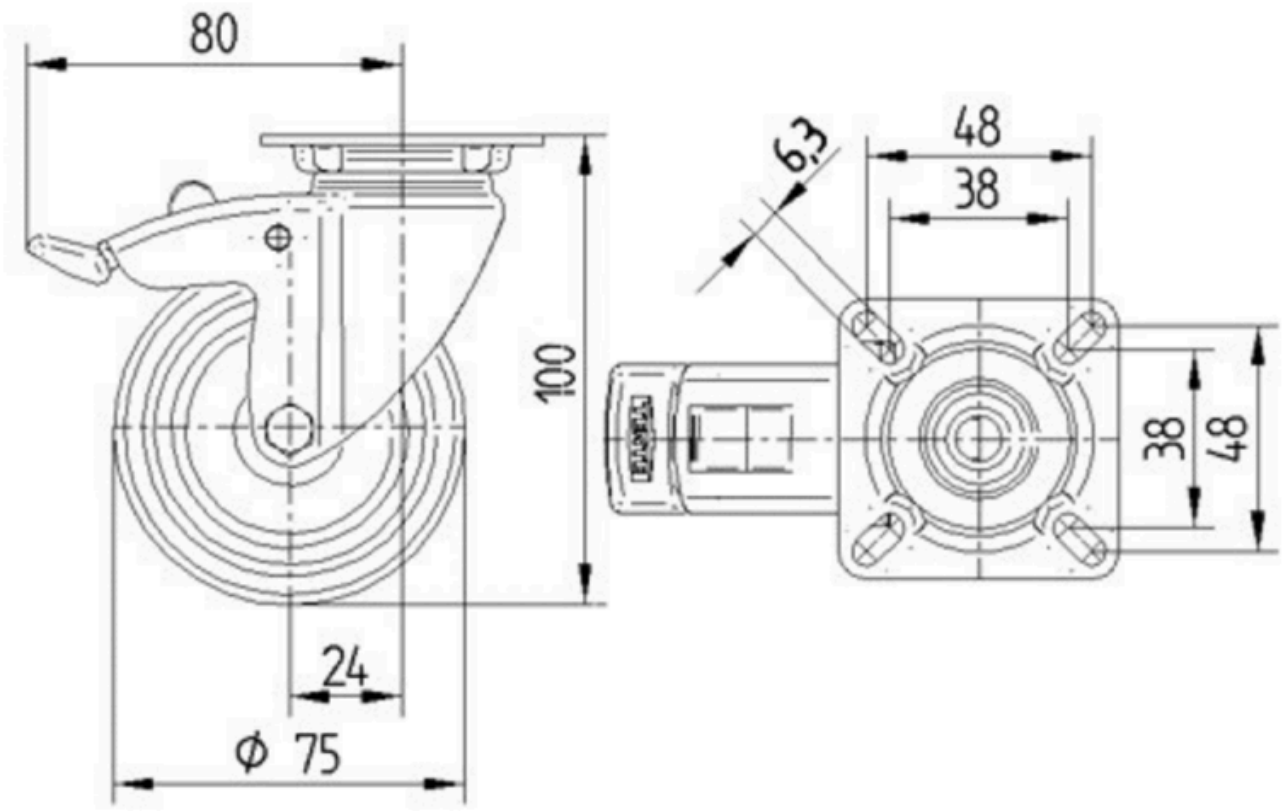

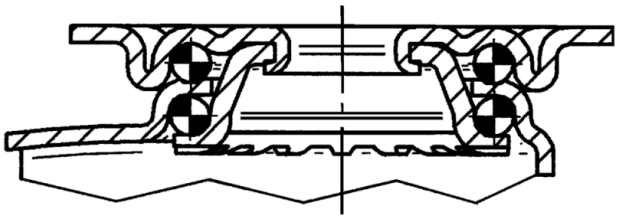

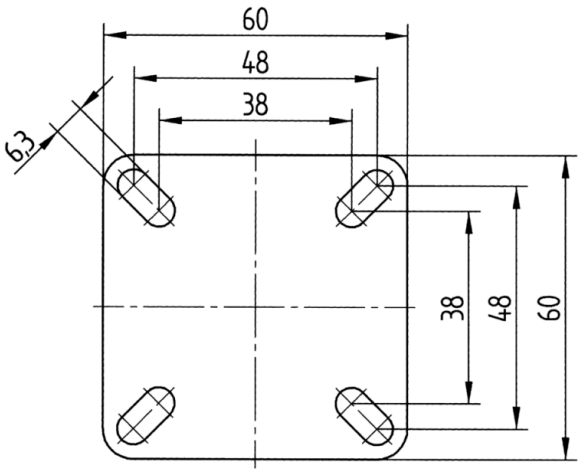

© Copyright 2026 TENTE International GmbH