ИНФОРМАЦИЯ О ПРОДУКТЕ

AGILA

2477PIO150P30-11

EAN 4031582361940



Изображение может отличаться от оригинального продукта

ПРОИЗВОДИТЕЛЬНОСТЬ

Производительность рулона	● ● ● ○ ○
Шум движения	● ● ● ○ ○
Исчезновение	● ● ● ○ ○
Устойчивость к коррозии	● ● ● ○ ○

ОСНОВНЫЕ АТРИБУТЫ

Название продукта	Agila
Тип	Поворотное Колесная опора с Общий тормоз
Стандартный	EN12530 — ролики устройств
Грузоподъемность при 3 км/ч	80 kg
Электропроводящий	Нет
Нержавеющая сталь	Нет
Грузоподъемность статическая	160 kg
Диапазон температур (минимальный)	-20 °C
Диапазон температур (максимальный)	60 °C
Общая высота	185 mm
Общий вес	0,92 kg

КРОНШТЕЙН

Материал корпуса	Стальной лист, средний
Форма Вилы	Широкая
Поворотный узел	Две гонки с мячом
Цвет	Пассивированный голубым
Офсет (Смещение)	36 mm
Радиус поворота	131 mm
Поворотное соединение	262 mm

КОЛЕСО

Материал корпуса	Полипропилен
Материал протектора	Литая резина, без следов
Подшипник	Подшипник скольжения
Защита от проводов	Без защиты резьбы
Диаметр	150 mm
Ширина Протектор	30 mm
Твердость Протектор (A)	80 Береговая A

ФИТИНГ

Тип фитинга	Отверстие под болт
Диаметр отверстия Болт	11 mm
Подсказка	Касторы можно устанавливать с помощью стандартных винтов любой длины.

© Copyright 2026 TENTE International GmbH

AGILA

2477PIO150P30-11

EAN 4031582361940

BETTER MOBILITY. BETTER LIFE.

Чертежи изделия

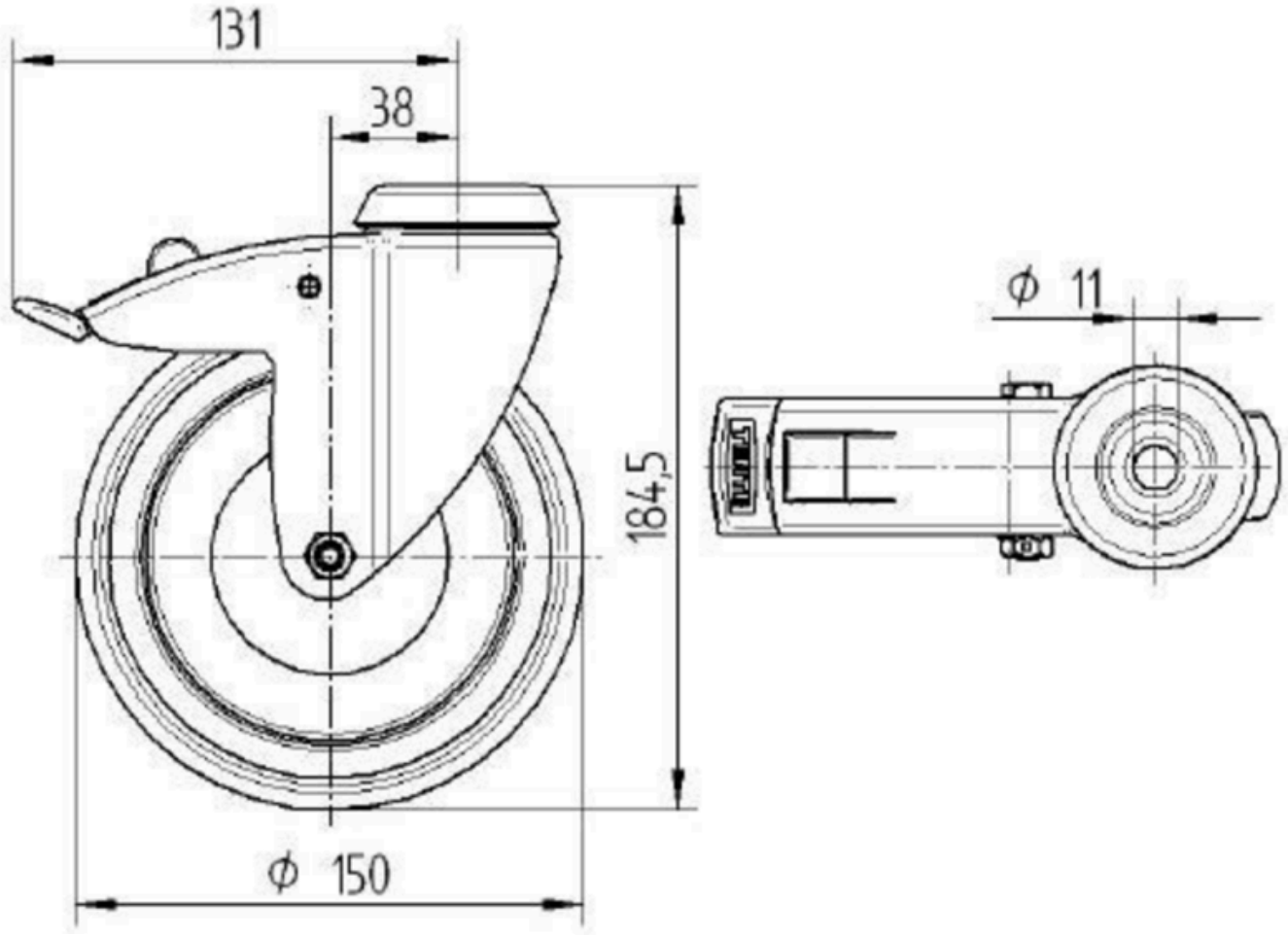

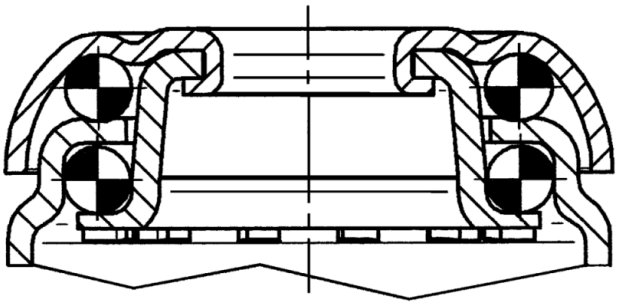

© Copyright 2026 TENTE International GmbH