INFORMATIONS SUR LE PRODUIT

AVIANA

5976PJE075P54 light Standard 7001

EAN 4031582370966



Image non contractuelle, peut différer du produit d'origine

PERFORMANCE

Performance de roulage	●●●○○
Bruit de mouvement	●●●●○
Usure	●●●○○
Résistance à la corrosion	●●●●●

ATTRIBUTS PRINCIPAUX

Nom du produit	Aviana
Type	Roulette pivotante à blocage total centralisé
Norme	EN12530 - Roulettes d'appareils
Capacité de charge à 3 km/h	100 kg
Conducteur d'électricité	Non
Inoxydable	Non
Capacité de charge statique	200 kg
Plage de température (minimale)	-10 °C
Plage de température (maximale)	40 °C
Hauteur	102 mm
Largeur totale	69 mm
Poids	0,34 kg

CHAPE

Matériau de la chape	Polyamide
Forme de la chape	Roulette jumelée
Pivot	Double rangée de billes,
Couleur de la chape	Gris argenté (RAL7001)
Déport	28 mm
Rayon d'encombrement	68,5 mm
Diamètre d'encombrement	137 mm
Diamètre du dôme	54 mm

ROUE

Corps de roue	Polypropylène
Bandage	Caoutchouc thermoplastique
Roulement	Roulement à billes conique, inoxydable
Couleur de la roue	Gris argenté (RAL7001)
Diamètre	75 mm
Largeur du bandage	25 mm
Largeur du corps de roue	25 mm
Dureté du bandage (A)	87 Shore A

FIXATION

Type de fixation	Platine rectangulaire avec éléments de fixation
Longueur de la platine	70 mm
Largeur de la platine	55 mm
Longueur des trous de la platine (minimum)	51 mm
Longueur des trous de la platine (maximum)	41 mm
Largeur des trous de la platine (minimum)	51 mm
Largeur des trous de la platine (maximum)	57 mm
Diamètre des trous de la platine	5,5 mm

Red Dot Design Award

German Design Award

© Copyright 2026 TENTE International GmbH

AVIANA

5976PJE075P54 light Standard 7001

EAN 4031582370966

Numéro de commande 00036982

Dessins du produit

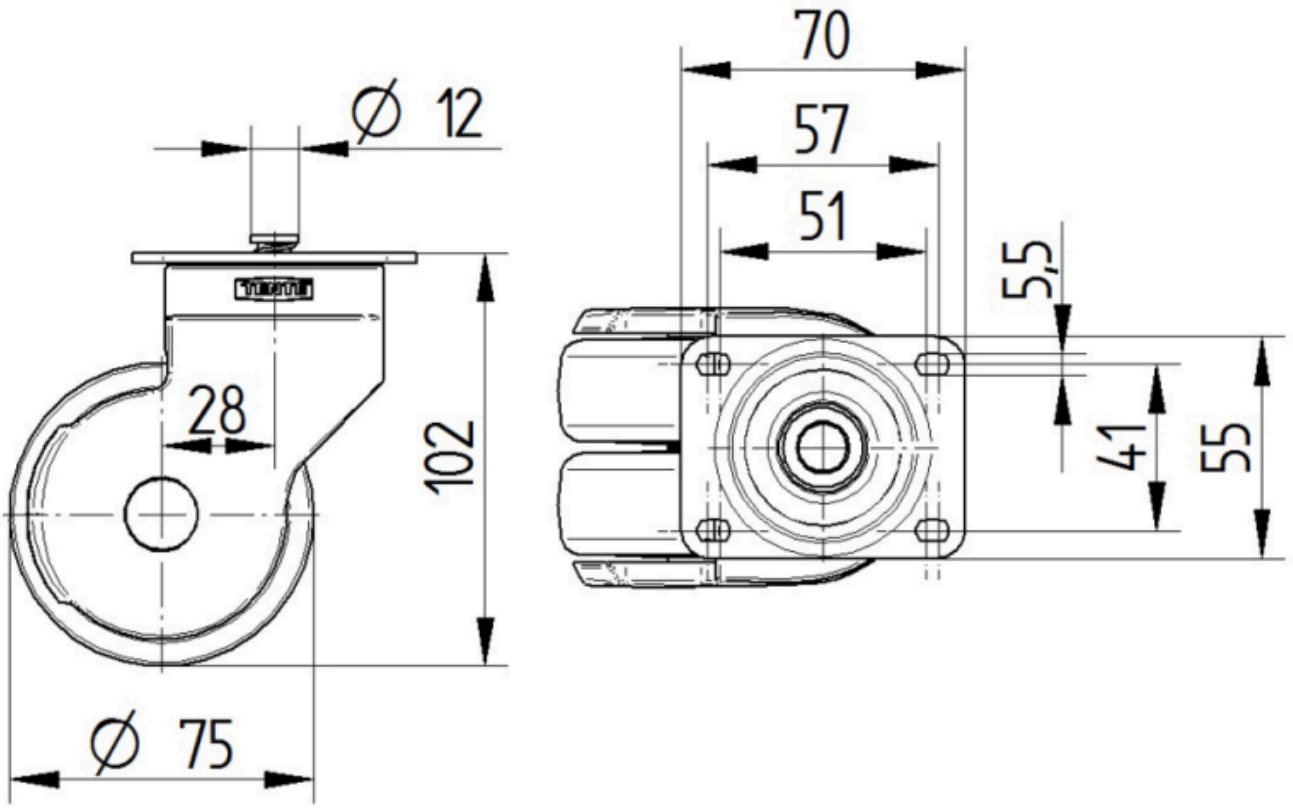

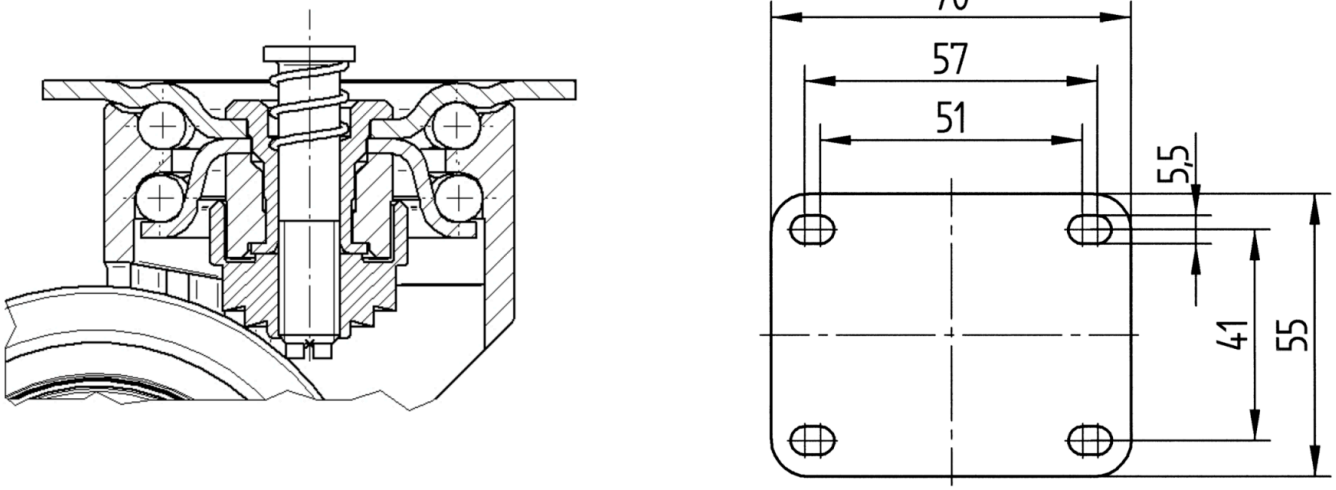

Red Dot Design Award

German Design Award

© Copyright 2026 TENTE International GmbH