PRODUKTINFORMATION

ALPHA

3478UFR125P62

EAN 4031582306965



Billedet kan afvige fra det oprindelige produkt

YDEEVNE

Rullemodstand	●●●●○
Kørselsstøj	●●●●○
Abrasion	●●●○○
Rustbeskyttelse	●●●○○

PRIMÆRE EGENSKABER

Produktnavn	Alpha
Type	Fast Hjul
Standard	EN12532 – Transportudstyr
Belastning ved 4 km/t	250 kg
Elektrisk ledende	Nej
Rustfri	Nej
Belastning Statisk	500 kg
Temperaturområde (minimum)	-20 °C
Temperaturområde (maksimum)	80 °C
Byggehøjde	155 mm
Samlet bredde	85 mm
Samlet vægt	0,81 kg

GAFFEL

Materialer til boliger	Stålplade, tung
Gaffel Form	Bred
Farve	Blå-kromatiseret

HJUL

Tread hardness	blød
Fælgmateriale	Polyamid
Hjulbanemateriale	Elastisk dæk, uden afsmitning, vulkaniseret
Leje	Rulleleje
Aksel	Skruet med møtrik
Hjul farve	Sølvgrå (RAL7001)
Trådfang	Uden trådfang
Diameter	125 mm
Hjulbane bredde	40 mm
Fælgbredde	40 mm
Hårdhed af Hjulbane (A)	63 Shore A

MONTERING

Monteringstype	Rektangulær plade
Pladelængde	103 mm
Pladebredde	85 mm
Længde på pladehul (minimum)	77 mm
Længde på pladehul (maksimum)	60 mm
Pladehulbredde (minimum)	77 mm
Pladehullets bredde (maksimum)	80 mm
Pladehullets diameter	9 mm

© Copyright 2026 TENTE International GmbH

ALPHA

3478UFR125P62

EAN 4031582306965

Bestillingsnummer 00026592

Produkttegninger

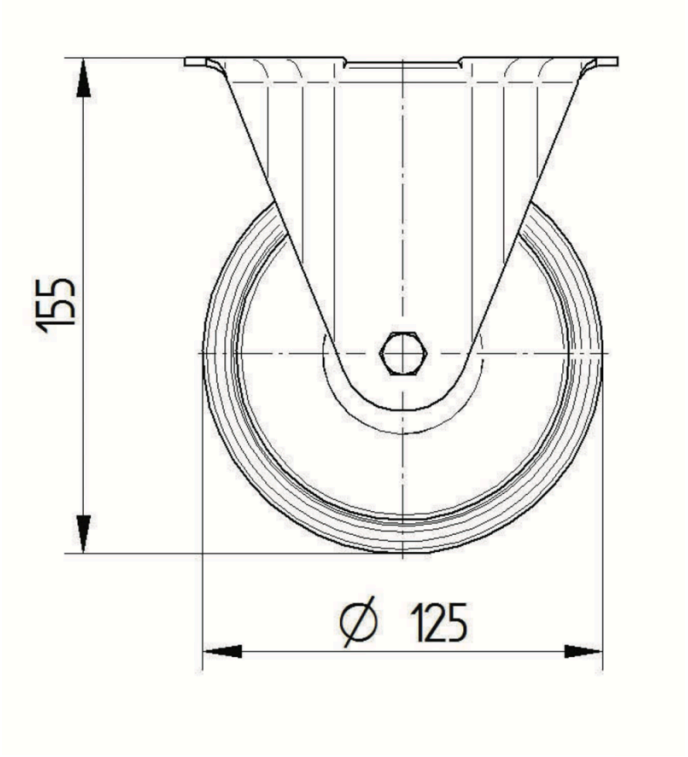

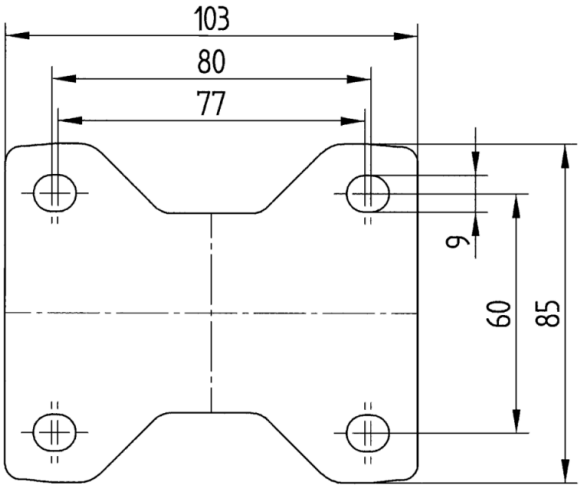

© Copyright 2026 TENTE International GmbH