ИНФОРМАЦИЯ ЗА ПРОДУКТА

AGILA

2477PIP100P30-11

EAN 4031582362039



Изображението може да се различава от оригиналния продукт

ИЗПЪЛНЕНИЕ

Производителност на ролката	●●●○○
Шум от движение	●●●○○
Привличане	●●●○○
Устойчив на корозия	●●●○○

ОСНОВНИ АТРИБУТИ

Име на продукта	Agila
Тип	Въртящ се Колело с Пълно заключване
Стандартен	EN12530 – Изделителни колела
Товароносимост при 3 км/ч	80 kg
Електропроводим	Не
Неръждаемост	Не
Статичен Товароносимост	160 kg
Температурен диапазон (минимален)	-20 °C
Температурен диапазон (максимален)	60 °C
Обща височина	135 mm
Общо тегло	0.76 kg

ВИЛКА

Материал на корпуса	Стоманен лист, среден
Форма Вилица	Обхват
Въртящ се лагер	Две състезания с топка
Цвят	Синьо покритие
Изместване	43.5 mm
Радиус на завъртане	131 mm
Интерференция при завъртане	262 mm

КОЛЕЛО

Tread hardness	мек
Материал на тялото	Полипропилен
Материал на реазбата	Плътна гума без маркировка
Лагер	Прецизен сачмен лагер
Предпазители за резби	С предпазно устройство за резба
Диаметър	100 mm
Ширина на Резба	32 mm
Твърдост на Резба (A)	75 Бръснач A

ПРИЛЯГАНЕ

Тип на фитинга	Отвор за болт
Диаметър на отворите Болт	11 mm
Намек	Колелата могат да се монтират със стандартни винтове с всякаква дължина.

© Copyright 2026 TENTE International GmbH

AGILA

2477PIP100P30-11

EAN 4031582362039

BETTER MOBILITY. BETTER LIFE.

Чертежи на продукта

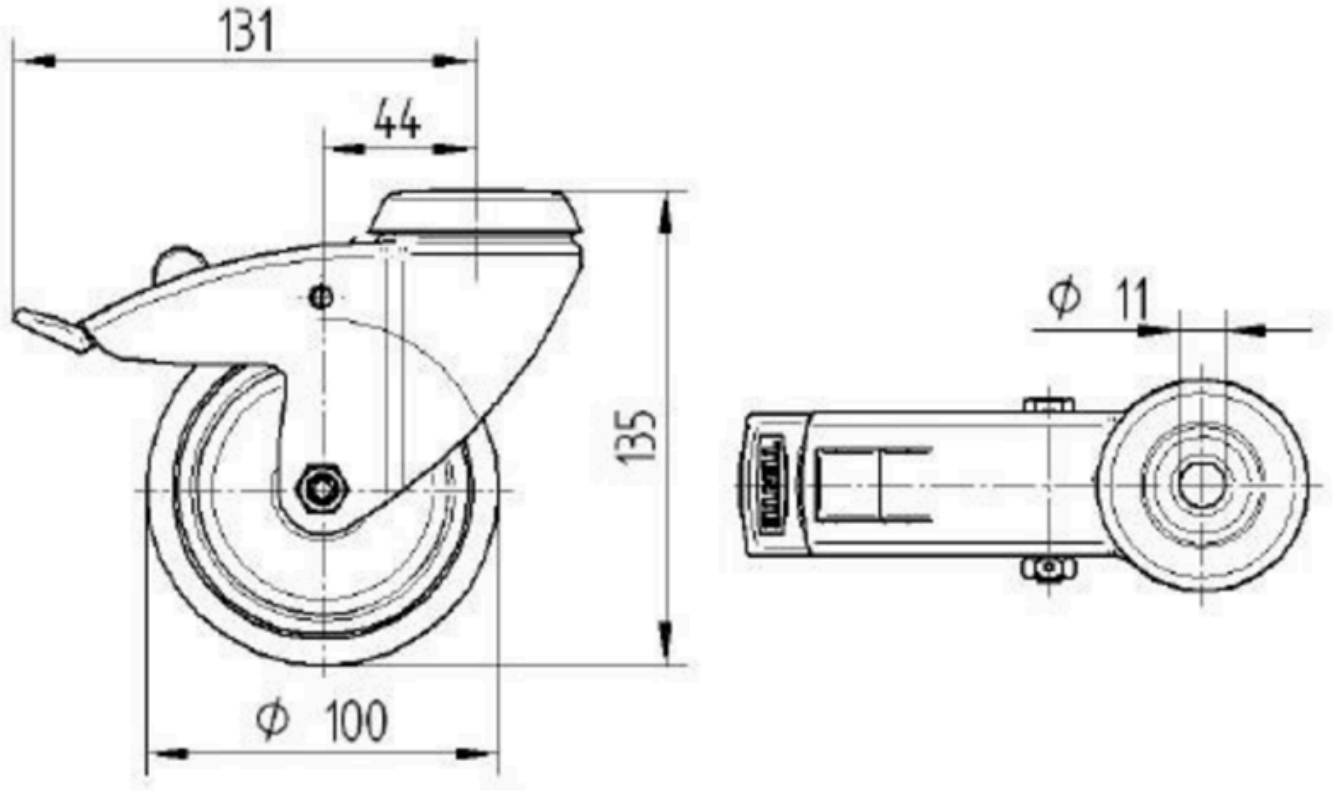

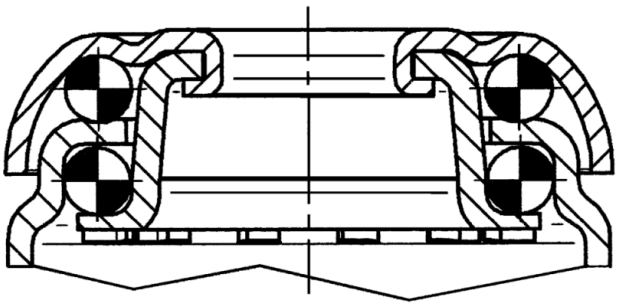

© Copyright 2026 TENTE International GmbH