PRODUCTINFORMATIE

LINEA LOW HEIGHT

5945UAP100P30-8 LH RAL9002

EAN 4031582350678



Afbeelding kan afwijken van het oorspronkelijke product

PRESTATIES

Rolprestaties	●●●●●
Bewegingsgeluid	●●●○○
Slijtage	●●●●○
Corrosiebestendigheid	●●●●○

KERNKENMERKEN

Productnaam	Linea low height
Type	Wielen met Wielslot
Standaard	EN12530 - Hulpmiddelen zwenkwielen
Draagvermogen bij 3 km/h	100 kg
Elektrisch geleidend	Nee
Roestvrij	Nee
Statisch draagvermogen	200 kg
Temperatuurbereik (minimaal)	-10 °C
Temperatuurbereik (maximaal)	40 °C
Totale hoogte	103 mm
Totale breedte	73 mm
Totaal gewicht	0,49 kg

BEHUIZING

Materiaal van de behuizing	Polyamide
Vork Vorm	Behuizing met twee Wiel
Zwenklager	Precisie kogellagers
Kleur	Grijs wit (RAL9002)
Offset	32 mm
Zwenk radius	102 mm
Draaicirkel	204 mm
Diameter koepel	41 mm

WIEL

Materiaal wielkern	Polyamide
Materiaal loopvlak	Polyurethaan, Gespoten
Lagering	Precisie kogellagers
Afdekkapjes	Met draadbeschermer
Diameter	100 mm
Breedte Loopvlak	20 mm
Hardheid van het Loopvlak (A)	92 Shore A

FITTING

Type bevestiging	Boutgat
Boutgat diameter	8 mm

Deutscher Ontwerper Club · Interzum Award · IF Design Award

© Copyright 2026 TENTE International GmbH

LINEA LOW HEIGHT

5945UAP100P30-8 LH RAL9002

EAN 4031582350678

BETTER MOBILITY. BETTER LIFE.

Producttekeningen

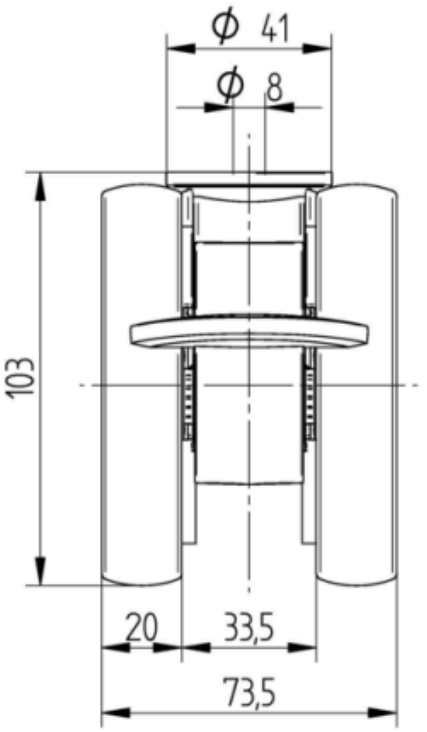

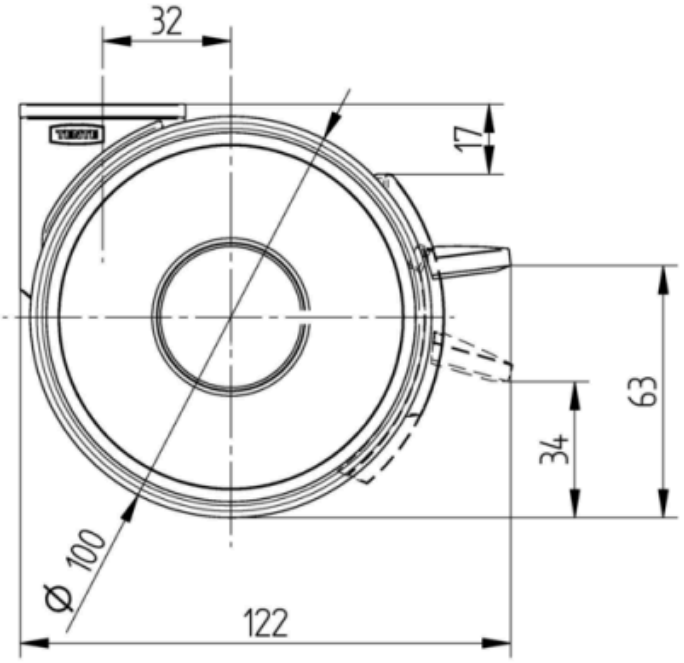

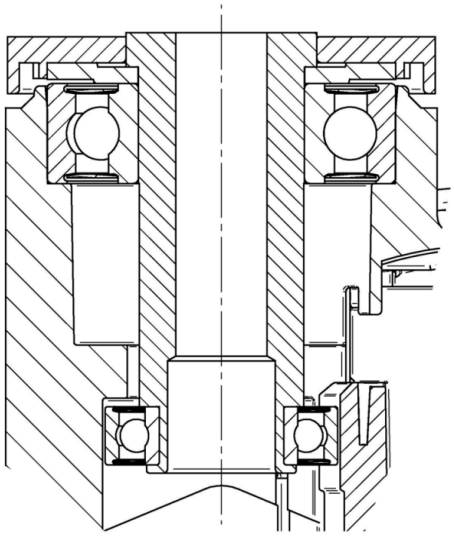

Deutscher Ontwerper Club

Interzum Award

IF Design Award

© Copyright 2026 TENTE International GmbH