INFORMATIONS SUR LE PRODUIT

ELASTECH

UFC200X46@12X60

EAN 4031582422320



Image non contractuelle, peut différer du produit d'origine

ROUE

Tread hardness	souple
Corps de roue	Polyamide
Bandage	Caoutchouc élastique, non marquant, vulcanisé
Roulement	Roulement à billes de précision, inoxydable
Pare-fils	Avec pare-fils
Diamètre	200 mm
Largeur du bandage	46 mm
Diamètre de l'alésage	12 mm
Longueur de moyeu	60 mm
Dureté du bandage (A)	64 Shore A

PERFORMANCE

Performance de roulage	●●●○○
Bruit de mouvement	●●●●●
Usure	●●●○○
Résistance à la corrosion	●●●○○

ATTRIBUTS PRINCIPAUX

Nom du produit	Elastech
Type	Roue
Norme	EN12532 - roulette de manutention
Capacité de charge à 4 km/h	400 kg
Conducteur d'électricité	Non
Inoxydable	Oui
Capacité de charge statique	800 kg
Plage de température (minimale)	-20 °C
Plage de température (maximale)	80 °C
Poids	1,33 kg

© Copyright 2026 TENTE International GmbH

ELASTECH

UFC200X46@12X60

EAN 4031582422320

BETTER MOBILITY. BETTER LIFE.

Dessins du produit

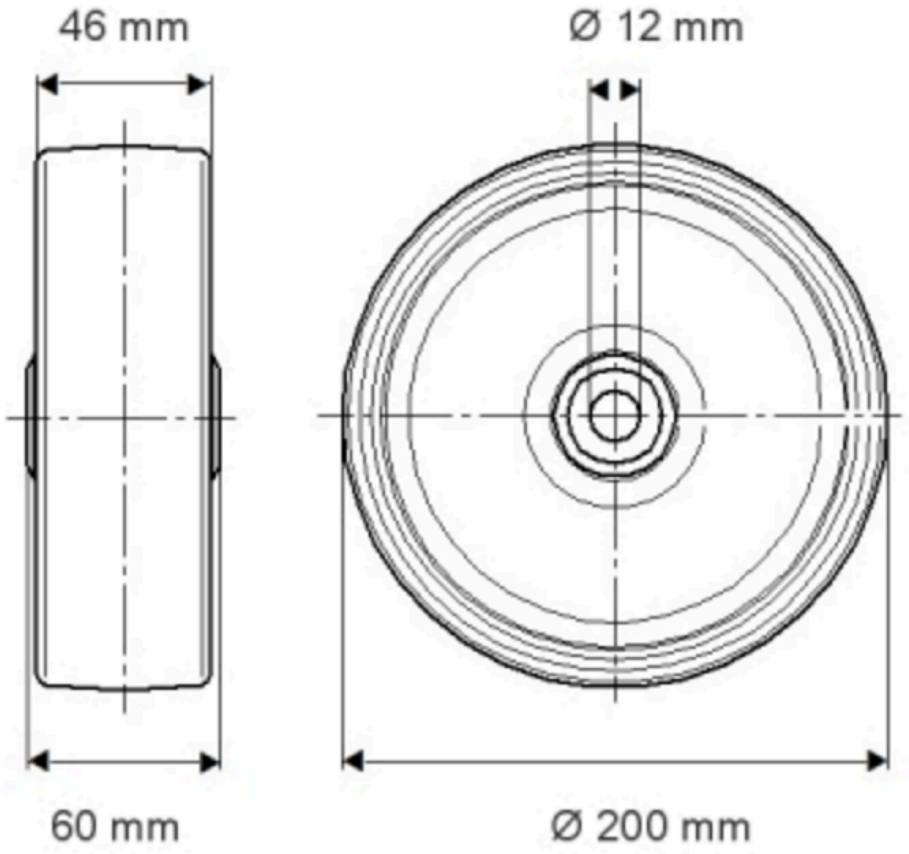

© Copyright 2026 TENTE International GmbH