PRODUCTINFORMATIE

AGILA TWIN

2976PJH075P54 offset-28 no-Cr-VI

EAN 4031582302875

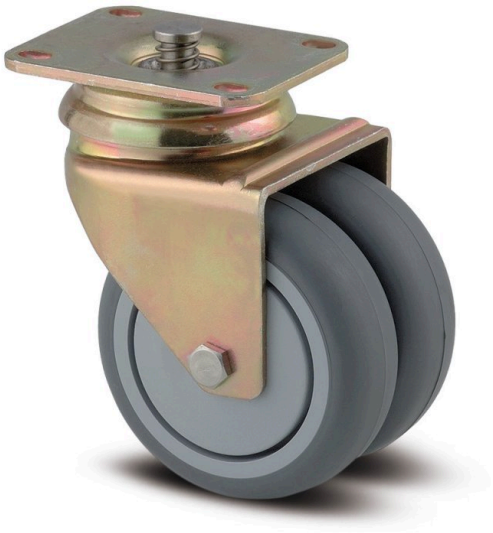

Afbeelding kan afwijken van het oorspronkelijke product

PRESTATIES

Rolprestaties	●●●○○
Bewegingsgeluid	●●●●○
Slijtage	●●●○○
Corrosiebestendigheid	●●●○○

KERNKENMERKEN

Productnaam	Agila twin
Type	Wielen met centrale , Totale vergrendeling
Standaard	EN12530 - Hulpmiddelen zwenkwielen
Draagvermogen bij 3 km/h	100 kg
Elektrisch geleidend	Nee
Roestvrij	Nee
Statisch draagvermogen	200 kg
Temperatuurbereik (minimaal)	-20 °C
Temperatuurbereik (maximaal)	60 °C
Totale hoogte	103 mm
Totale breedte	71 mm
Totaal gewicht	0,58 kg

BEHUIZING

Materiaal van de behuizing	Staalplaat, medium
Vork Vorm	Behuizing met twee Wiel
Zwenklager	Twee balraces
Kleur	Geel gepassiveerd
Offset	28 mm
Zwenk radius	65,5 mm
Draaicirkel	131 mm
Diameter koepel	65 mm

WIEL

Materiaal wielkern	Polypropyleen
Materiaal loopvlak	Thermoplastisch rubber
Lagering	Glijlager
Wielkleur	Leigrijs (RAL7015)
Afdekkapjes	Met draadbeschermer
Diameter	75 mm
Breedte Loopvlak	25 mm
Breedte wielkern	25 mm
Hardheid van het Loopvlak (A)	87 Shore A

FITTING

Type bevestiging	Rechthoekige plaat met remelementen
Lengte plaat	70 mm
Breedte plaat	55 mm
Lengte plaatgat (minimaal)	51 mm
Lengte plaatgat (maximaal)	41 mm
Breedte plaatgat (minimaal)	51 mm
Breedte plaatgat (maximaal)	57 mm
Diameter plaatgat	5,5 mm

© Copyright 2026 TENTE International GmbH

AGILA TWIN

2976PJH075P54 offset-28 no-Cr-VI

EAN 4031582302875

Bestelnummer 00028313

Producttekeningen

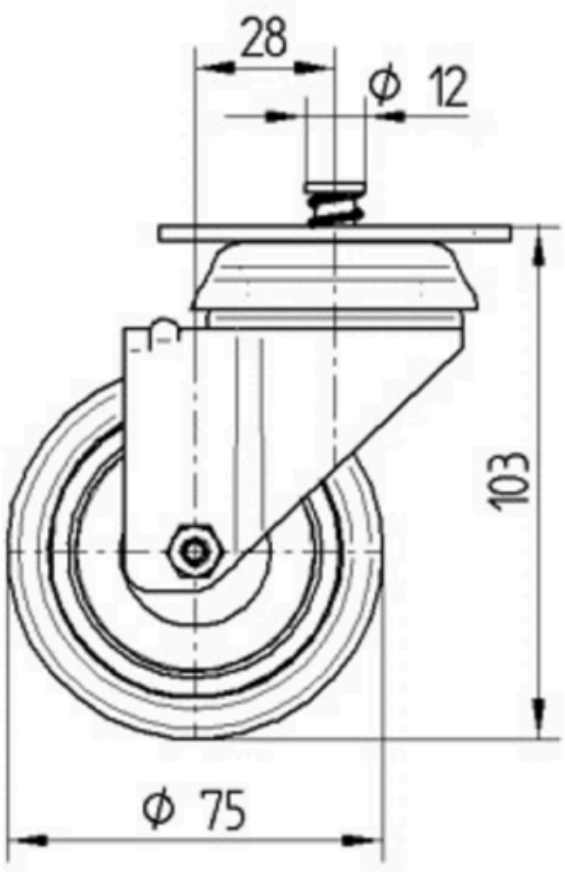

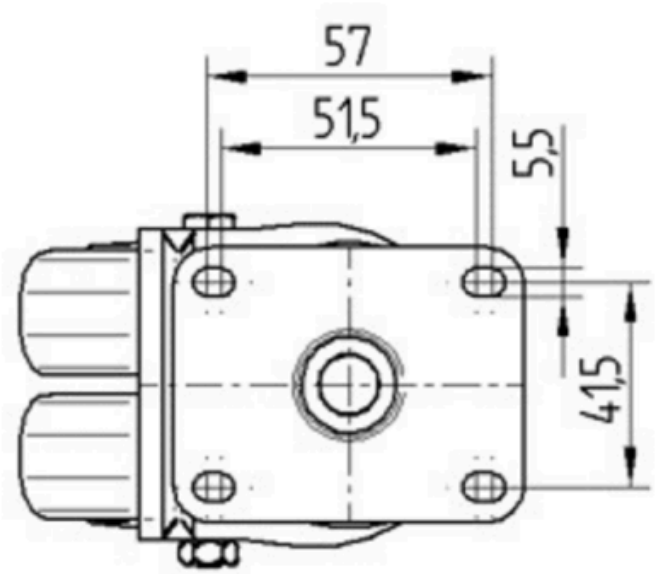

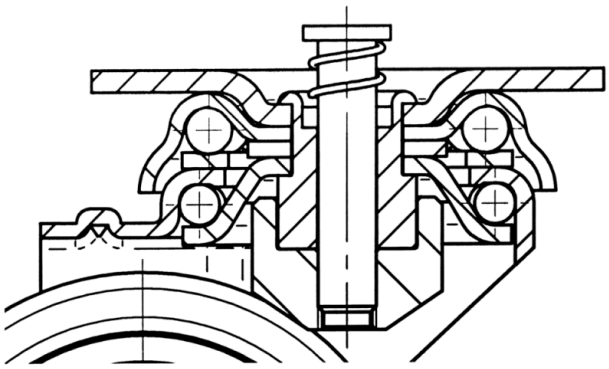

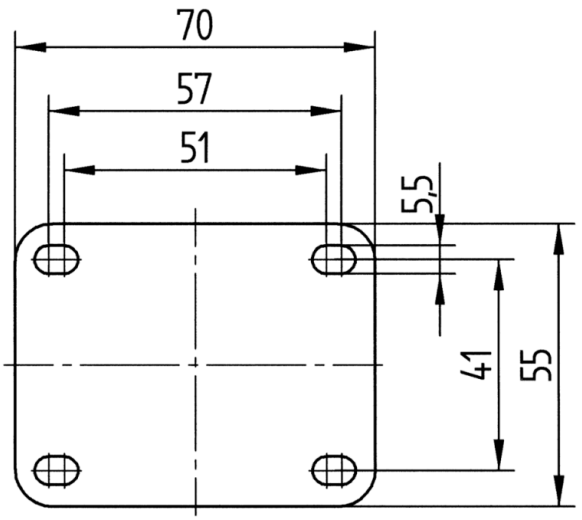

© Copyright 2026 TENTE International GmbH