PRODUKTINFORMATION

INTEGRAL

2040XSX125R05-32 9002 W

EAN 4031582344653



Billedet kan afvige fra det oprindelige produkt

YDEEVNE

Rullemodstand	●●●○○
Kørselsstøj	●●●○○
Abrasion	●●●●○
Rustbeskyttelse	●●●○○

PRIMÆRE EGENSKABER

Produktnavn	Integral
Type	Drejeligt Hjul
Standard	EN12531 - Hospitalssengehjul
Belastning ved 3 km/t	150 kg
Belastning ved 4 km/t	150 kg
Elektrisk ledende	Ja
Rustfri	Nej
Belastning Statisk	450 kg
Temperaturområde (minimum)	-25 °C
Temperaturområde (maksimum)	80 °C
Byggehøjde	158 mm
Samlet bredde	62 mm
Samlet vægt	1,1 kg
Certificering	Testet og overvåget af TÜV Süd

GAFFEL

Materialer til boliger	Stålplade, medium
Gaffel Form	Lukket
Drejekrans	Præcisionskugleleje
Farve	Grå hvid (RAL9002)
Udladning	35 mm
Udfaldsradius	97,5 mm
Udfaldsdiameter	195 mm
Dome-diameter	62 mm

HJUL

Fælgmateriale	Polyamid, elektrisk ledende
Hjulbanemateriale	Polyuretan, Indsprøjtet, elektrisk-ledende
Leje	Præcisionskugleleje, Forseglet
Hjulbane-farve	Skifergrå (svarende til RAL7015)
Hjul farve	Skifergrå (RAL7015)
Trådfang	Integreret trådfang
Diameter	125 mm
Hjulbane bredde	32 mm
Fælgbredde	32 mm
Hårdhed af Hjulbane (A)	91 Shore A
Hårdhed af Hjulbane (D)	40 Shore D

MONTERING

Monteringstype	Solid Stift, rund
Boltdiameter	32 mm
Boltlængde	45 mm
Bolt trådens position	7 mm
Bolt	2
Tip	Vaskbare senge skal forsegles i tilpasningsområdet af hospitalssengeproducenten.

IF Design Award

Red Dot Design Award

© Copyright 2026 TENTE International GmbH

INTEGRAL

2040XSX125R05-32 9002 W

EAN 4031582344653

Bestillingsnummer 00062717

Product Drawings

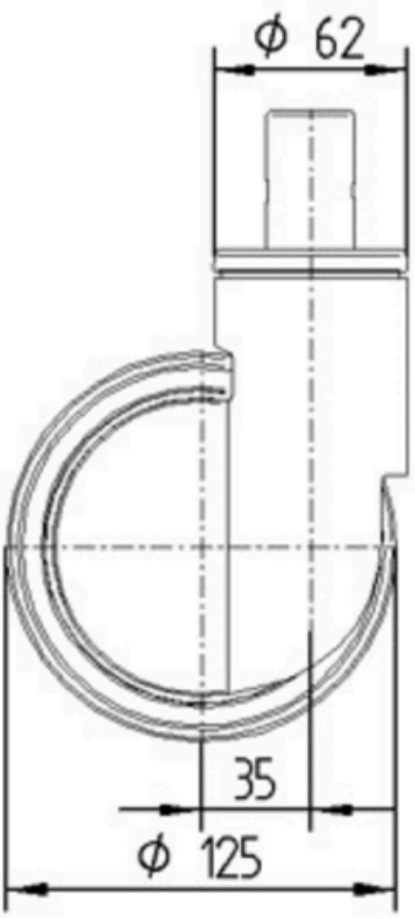

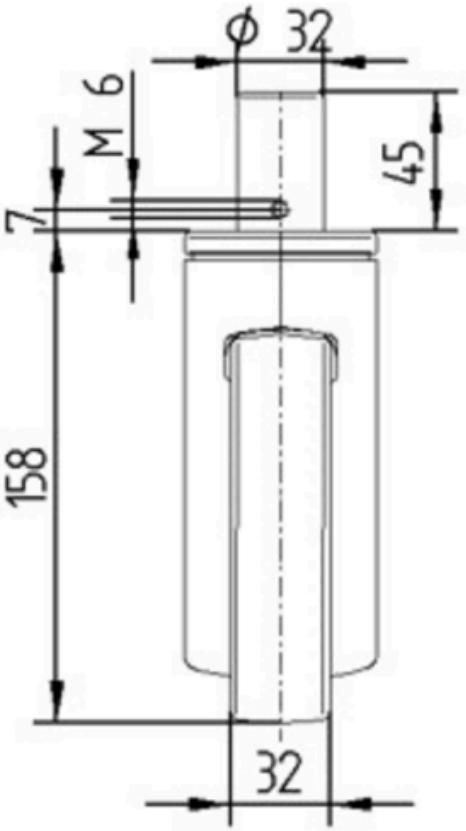

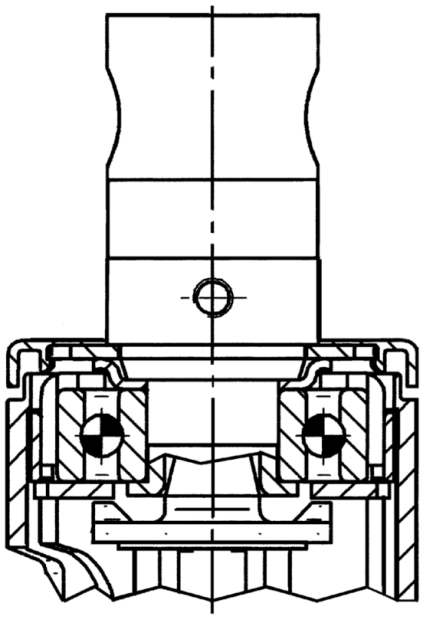

IF Design Award

Red Dot Design Award

© Copyright 2026 TENTE International GmbH