# KAPPA LOAD

## 9652ITP250P63 flat kick pedal

EAN 4031582445305

BETTER MOBILITY. BETTER LIFE.



### PERFORMANCE

| | |
|---|---|
| Performance de roulage | ●●●○○ |
| Bruit de mouvement | ●●●○○ |
| Usure | ●●●●○ |
| Résistance à la corrosion | ●●●○○ |

### ATTRIBUTS DE BASE

| | |
|---|---|
| Nom du produit | Kappa load |
| Capacité de charge à 4 km/h | 1000 kg |
| Conducteur d'électricité | no |
| Inoxydable | no |
| Capacité de charge statique | 2000 kg |
| Plage de température (minimale) | -20 °C |
| Plage de température (maximale) | 60 °C |
| Hauteur | 305 mm |

### CHAPE

| | |
|---|---|
| Déport | 61 mm |
| Rayon d'encombrement | 187 mm |
| Diamètre d'encombrement | 374 mm |
| Lubrication nipple | 1 |

### ROUE

| | |
|---|---|
| Tread profile | plat |
| Diamètre | 250 mm |
| Largeur du bandage | 55 mm |

### RACCORD

| | |
|---|---|
| Longueur de la platine | 135 mm |
| Largeur de la platine | 110 mm |
| Longueur des trous de la platine (maximum) | 105 mm |
| Largeur des trous de la platine (minimum) | 75 mm |
| Largeur des trous de la platine (maximum) | 80 mm |
| Diamètre des trous de la platine | 11 mm |

© Copyright 2026 TENTE International GmbH

# KAPPA LOAD

## 9652ITP250P63 flat kick pedal

EAN 4031582445305

**Dessins du produit**

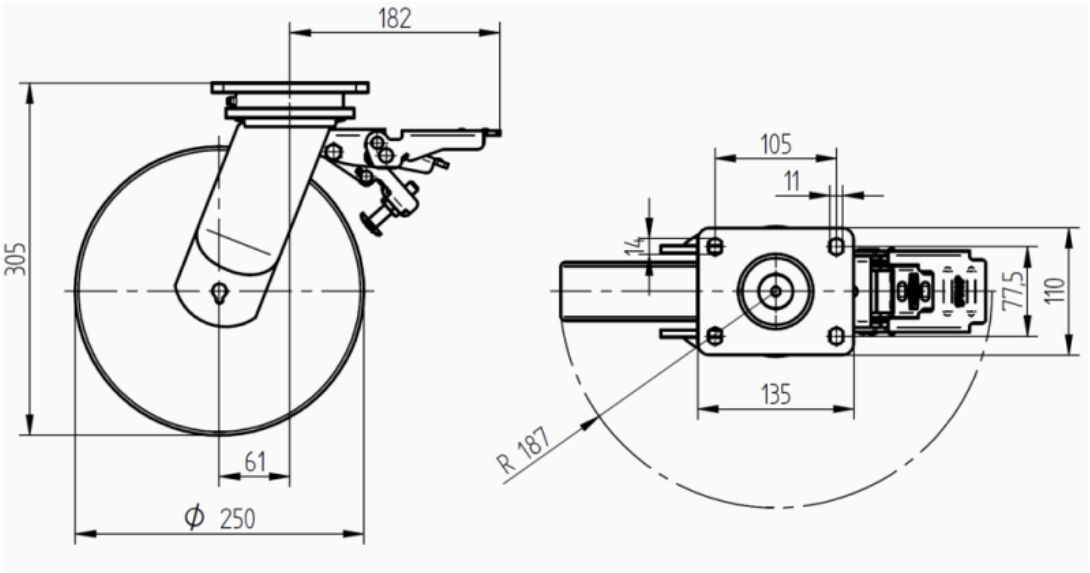


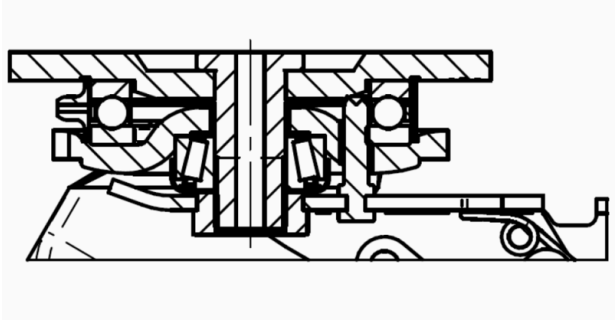

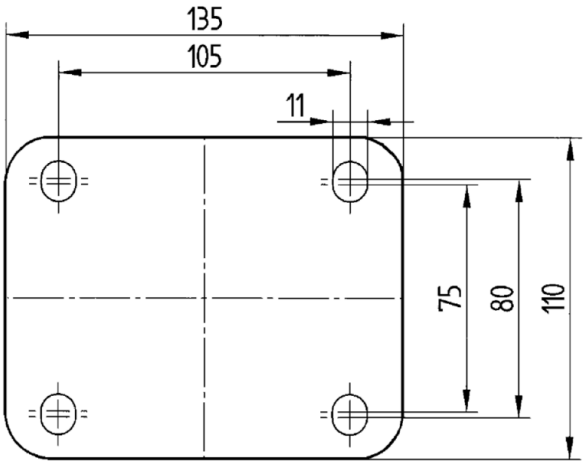


© Copyright 2026 TENTE International GmbH