INFORMACIÓN DEL PRODUCTO

ALPHA STAINLESS

8470UOD100P30-11

EAN 4031582377163



La imagen puede diferir del producto original

RENDIMIENTO

Rendimiento del rodillo	●●●●○
Ruido de movimiento	●●○○○
Desgaste	●●●●●
Resistencia a la corrosión	●●●●●

ATRIBUTOS PRINCIPALES

Nombre del producto	Alpha stainless
Tipo	Rueda giratoria Rueda
Estándar	EN12532 - Material de transporte
Capacidad de carga a 4 km/h	150 kg
Conductivo eléctrico	No
Inoxidable	Sí
Capacidad de carga estática	300 kg
Rango de temperatura (mínimo)	-25 °C
Rango de temperatura (máximo)	80 °C
Altura total	128 mm
Peso total	0.75 kg

SOPORTE

Material de la carcasa	Acero Inoxidable, pesado
Forma de Horquilla Forma	Ancho
Rodamiento giratorio	Dos carreras de bolas
Color	Acero Inoxidable
Desplazamiento	41 mm
Radio de giro	91 mm
Interferencia de giro	182 mm

ARO

Material del cuerpo	Poliamida
Material de la banda de rodadura	Idéntico con cuerpo de Aro
Cojinete	Rodamiento de rodillos, Inoxidable
Eje	Enroscado con tuerca
Diámetro	100 mm
Ancho de Banda de rodadura	36 mm
Dureza de la Banda de rodadura (D)	75 Shore D

AJUSTE

Tipo de ajuste	Agujero para tornillo
Diámetro del agujero del Perno	11 mm

© Copyright 2026 TENTE International GmbH

ALPHA STAINLESS

8470UOD100P30-11

EAN 4031582377163

BETTER MOBILITY. BETTER LIFE.

Product Drawings

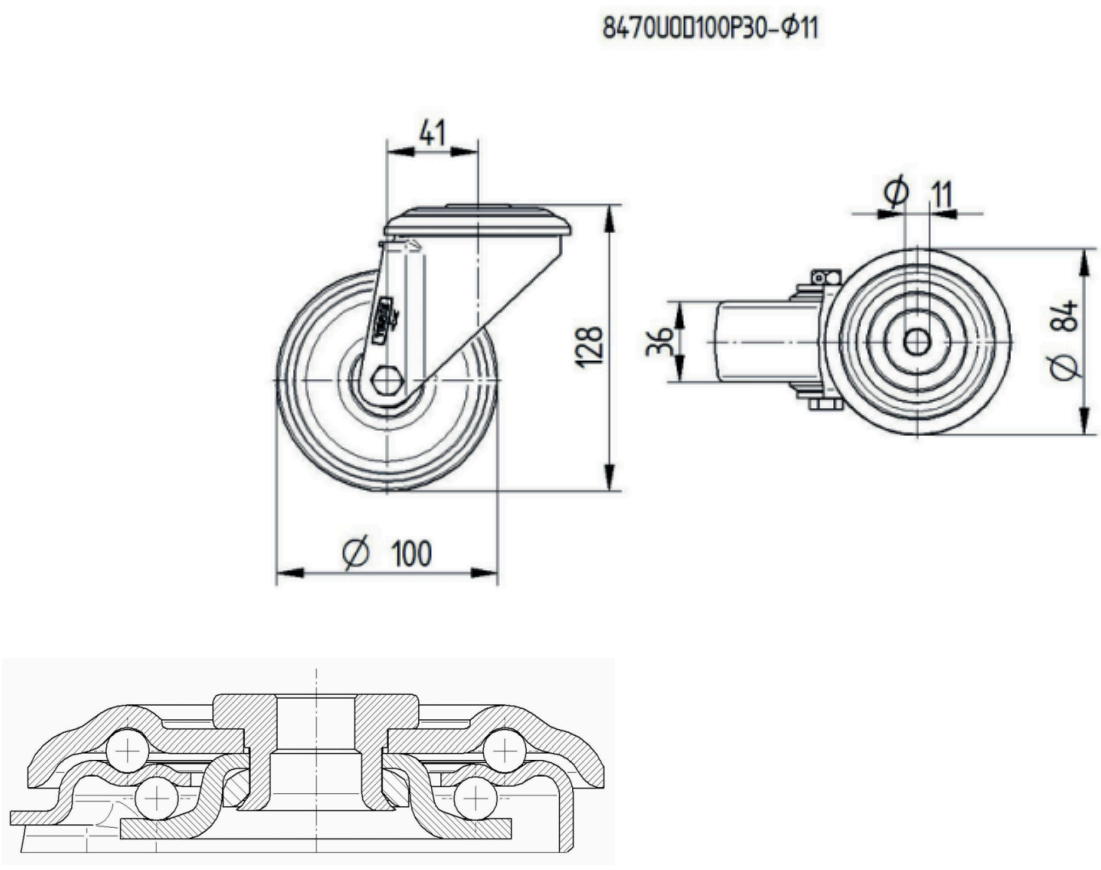

© Copyright 2026 TENTE International GmbH