ИНФОРМАЦИЯ ЗА ПРОДУКТА

# LINEA E-LOCK

## 594EUSP150R36-32 N 9002 ro

Номер на поръчката 00065310



Изображението може да се различава от оригиналния продукт

### ИЗПЪЛНЕНИЕ

| | |
|---|---|
| Производителност на ролката | ●●●●● |
| Шум от движение | ●●●●○ |
| Привличане | ●●●●○ |
| Устойчив на корозия | ●●●○○ |

### ОСНОВНИ АТРИБУТИ

| | |
|---|---|
| Име на продукта | Linea E-Lock |
| Тип | Завъртане на Колело с електрическа заключваща система |
| Стандартен | EN12531 – Легло за болнични заведения |
| Товароносимост при 3 км/ч | 150 kg |
| Товароносимост при 4 км/ч | 150 kg |
| Електропроводим | Да |
| Неръждаемост | Да |
| Статичен Товароносимост | 450 kg |
| Температурен диапазон (минимален) | -10 °C |
| Температурен диапазон (максимален) | 40 °C |
| Обща височина | 155 mm |
| Обща ширина | 71 mm |
| Общо тегло | 1.52 kg |

### ВИЛКА

| | |
|---|---|
| Материал на корпуса | Полиамид |
| Форма Вилица | Вилка на две Колело |
| Въртящ се лагер | Прецизен сачмен лагер |
| Цвят | Сиво бяло (RAL9002) |
| Изместване | 47.5 mm |
| Радиус на завъртане | 127 mm |
| Интерференция при завъртане | 254 mm |
| Диаметър на купол | 45.5 mm |

### КОЛЕЛО

| | |
|---|---|
| Материал на тялото | Полиамид |
| Материал на реазбата | Полиуретан, екструдирано електропроводим |
| Лагер | Прецизен сачмен лагер |
| Цвят на Колело | Сиво бяло (RAL9002) |
| Предпазители за резби | С предпазно устройство за резба |
| Диаметър | 150 mm |
| Ширина на Резба | 15 mm |
| Ширина на тялото | 15 mm |
| Твърдост на Резба (A) | 92 Бръснач A |
| Твърдост на Резба (D) | 42 Бръснач D |

### ПРИЛЯГАНЕ

| | |
|---|---|
| Тип на фитинга | Щифт с Отвор за ексцентрик за профилни профили, къса Версия |
| Диаметър на Болт | 32 mm |
| Дължина на Болт | 50 mm |
| Позиция на резбата на Болт | 7 mm |
| Количество отвори за монтаж на Болт | 2 |

Deutscher Дизайн Club

Награда Interzum

IF награда за Дизайн

© Copyright 2026 TENTE International GmbH

# LINEA E-LOCK

594EUSP150R36-32 N 9002 ro

Номер на поръчката 00065310

BETTER MOBILITY. BETTER LIFE.

## Чертежи на продукта

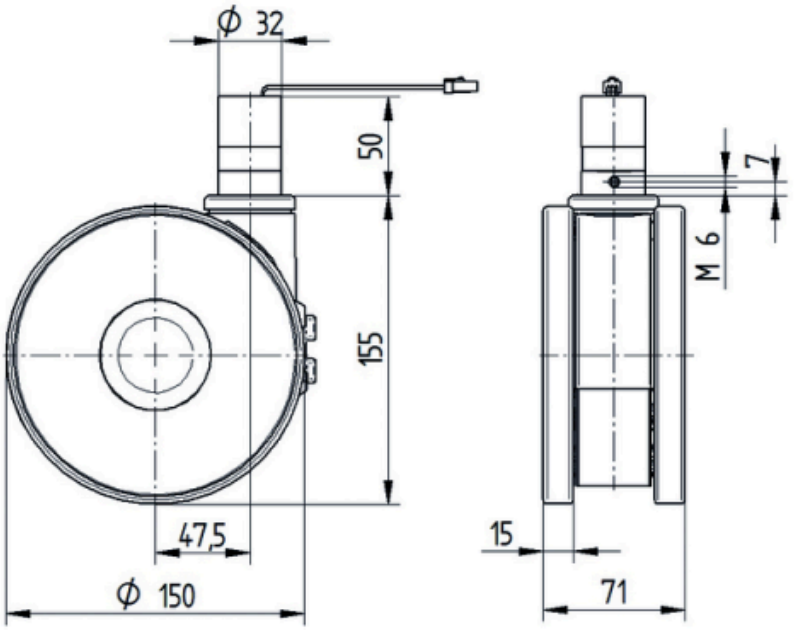


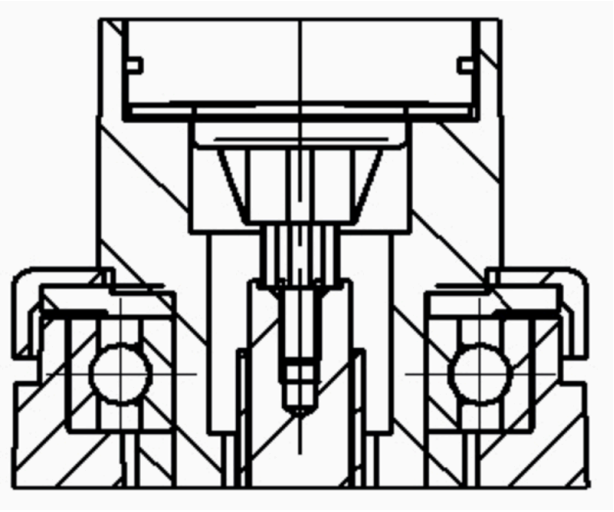



© Copyright 2026 TENTE International GmbH