INFORMATIONS SUR LE PRODUIT

ELASTECH

UFC200X46@12X60

EAN 4031582422320



L'image peut différer du produit d'origine

ROUE

Tread hardness	souple
Matériau du corps	Polyamide
Bandage	Pneu élastique, non marquant, vulcanisé
Roulement	Roulement à billes de précision, Inoxydable
Pare-fils	Avec protège-filet
Diamètre	200 mm
Largeur du Bandage	46 mm
Diamètre du trou de l'Axe	12 mm
Longueur de moyeu	60 mm
Dureté du Bandage (A)	64 Shore A

PERFORMANCE

Performance du rouleau	●●●○○
Bruit de mouvement	●●●●●
Attrition	●●●○○
Résistance à la corrosion	●●●○○

ATTRIBUTS DE BASE

Nom du produit	Elastech
Type	Roue
Standard	EN12532 - Équipement de transport
Capacité de charge à 4 km/h	400 kg
Conducteur électrique	Non
Inoxydable	Oui
Statique Capacité de charge	800 kg
Plage de température (minimale)	-20 °C
Plage de température (maximale)	80 °C
Poids global	1.33 kg

© Copyright 2026 TENTE International GmbH

ELASTECH

UFC200X46@12X60

EAN 4031582422320

BETTER MOBILITY. BETTER LIFE.

Dessins du produit

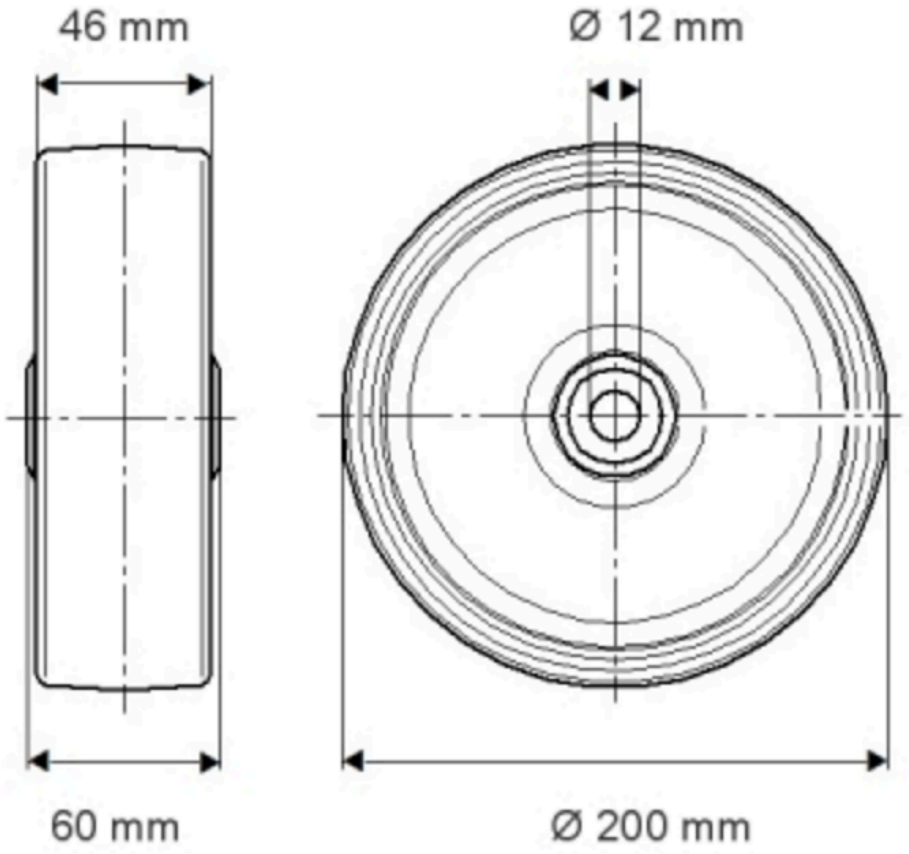

© Copyright 2026 TENTE International GmbH