INFORMACE O PRODUKTU

ELASTECH

IEP 100x40 HL45 asm.

EAN 4031582319668



Obrázek se může lišit od původního produktu

KOLO

Tread hardness	měkký
Materiál středu	Hliník
Materiál běhounu	Elastická pneumatika, černá, vulkanizovaná
Ložisko	Přesné kuličkové ložisko
Barva Kola	Kovová
Ochranná krytka	Bez pouzdra
Průměr	100 mm
Šířka Běhoun	40 mm
Průměr otvoru pro Šroub	8 mm
Délka náboje	45 mm
Šířka středu kola	40 mm
Tvrdost Běhoun (A)	68 Obuv A

VÝKON

Valivý odpor	●●●●○
Hlučnost	●●●●●
Opotřebení	●●●○○
Odolné vůči korozi	●●●○○

ZÁKLADNÍ ATRIBUTY

Název produktu	Elastech
Typ	Kolo
Norma	EN12532 – Přepravní vybavení
Nosnost 4 km/h	200 kg
Elektrické vodivé	Ne
Nerezové	Ne
Statická Nosnost	400 kg
Rozsah teploty (minimální)	-20 °C
Teplotní rozsah (maximální)	85 °C
Celková hmotnost	0,51 kg

© Copyright 2026 TENTE International GmbH

ELASTECH

IEP 100x40 HL45 asm.

EAN 4031582319668

Objednací číslo 00002341

Výkresy produktu

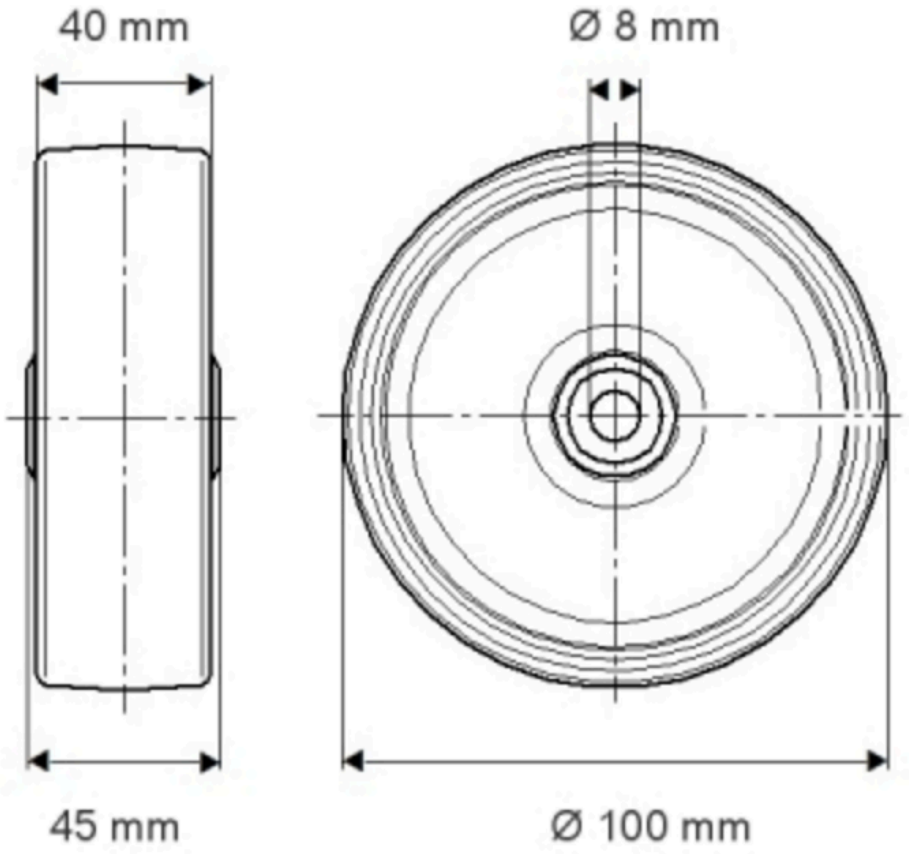

© Copyright 2026 TENTE International GmbH

ELASTECH

IEP 100x40 HL45 asm.

EAN 4031582319568

Objednací číslo 00002341

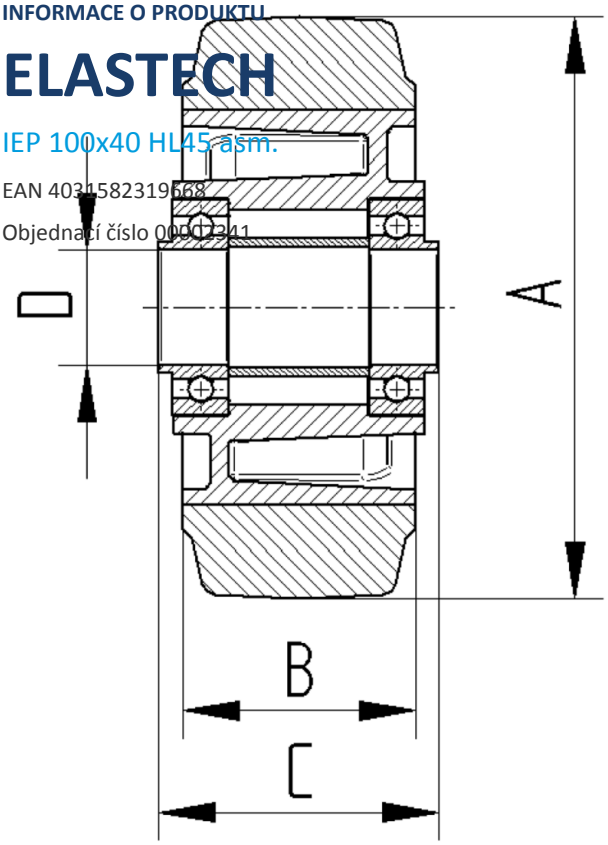

© Copyright 2026 TENTE International GmbH