INFORMACIÓN DEL PRODUCTO

PURETECH

DVR125x37-Ø12 HL44,4

EAN 4031582442441



La imagen puede diferir del producto original

ARO

Material del cuerpo	Chapa de acero
Material de la banda de rodadura	Goma maciza, negro
Cojinete	Rodamiento de rodillos
Protectores de hilo	Sin protector de roscas
Diámetro	125 mm
Ancho de Banda de rodadura	37 mm
Diámetro del agujero del Eje	12 mm
Longitud del cubo	44.4 mm
Dureza de la Banda de rodadura (A)	85 Shore A

RENDIMIENTO

Rendimiento del rodillo	●●●○○
Ruido de movimiento	●●●○○
Desgaste	●●○○○
Resistencia a la corrosión	●●●○○

ATRIBUTOS PRINCIPALES

Nombre del producto	Puretech
Tipo	Aro
Estándar	EN12532 - Material de transporte
Capacidad de carga a 4 km/h	100 kg
Conductivo eléctrico	No
Inoxidable	No
Capacidad de carga estática	200 kg
Rango de temperatura (mínimo)	-20 °C
Rango de temperatura (máximo)	60 °C
Peso total	0.58 kg

© Copyright 2026 TENTE International GmbH

PURETECH

DVR125x37-Ø12 HL44,4

EAN 4031582442441

BETTER MOBILITY. BETTER LIFE.

Planos del producto

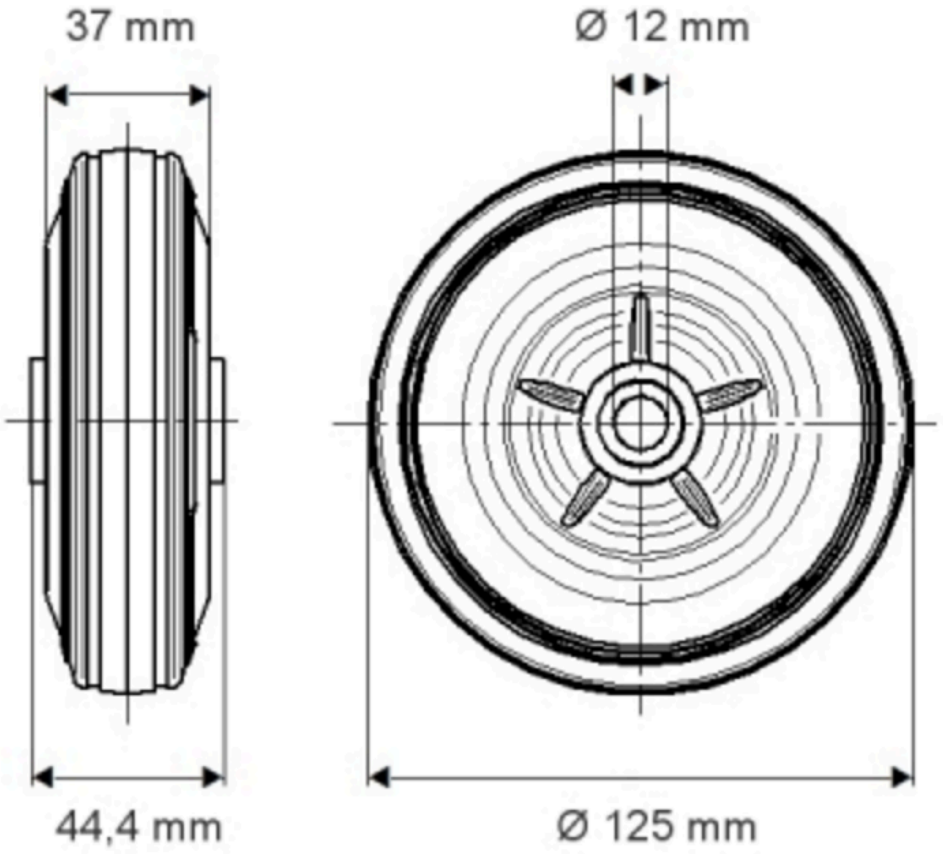

© Copyright 2026 TENTE International GmbH