ИНФОРМАЦИЯ ЗА ПРОДУКТА

ZETA

4688ITP250P63 soft cv

EAN 4031582337570



Изображението може да се различава от оригиналния продукт

ИЗПЪЛНЕНИЕ

Производителност на ролката	●●●○○
Шум от движение	●●●●○
Привличане	●●●●○
Устойчив на корозия	●●●○○

ОСНОВНИ АТРИБУТИ

Име на продукта	Zeta
Тип	Фиксиран Колело
Стандартен	EN12532 - Транспортно оборудване
Товароносимост при 4 км/ч	800 kg
Товароносимост при 6 км/ч	640 kg
Електропроводим	Не
Неръждаемост	Не
Статичен Товароносимост	1600 kg
Температурен диапазон (минимален)	-10 °C
Температурен диапазон (максимален)	60 °C
Обща височина	290 mm
Обща ширина	117 mm
Общо тегло	3.54 kg

ВИЛКА

Материал на корпуса	Стоманен лист, много тежък
Форма Вилица	Обхват Закалено
Цвят	Синьо покритие

КОЛЕЛО

Tread profile	изпъкнал
Tread hardness	мек
Материал на тялото	Алуминий
Материал на реазбата	Полиуретан, Пресовано
Лагер	Прецизен сачмен лагер
Ос	Завинтен с гайка
Цвят на Колело	Пътно сиво A (RAL7042)
Предпазители за резби	Без предпазно устройство за резба
Диаметър	250 mm
Ширина на Резба	50 mm
Ширина на тялото	50 mm
Твърдост на Резба (A)	80 бряг A

ПРИЛЯГАНЕ

Тип на фитинга	Правоъгълна плака
Дължина на плаката	137 mm
Ширина на плаката	117 mm
Дължина на отвора на плаката (минимална)	75 mm
Дължина на отвора на плаката (максимална)	80 mm
Ширина на отвора на плаката (минимална)	75 mm
Ширина на отвора на плаката (максимална)	105 mm
Диаметър на отвора на плаката	11 mm

© Copyright 2026 TENTE International GmbH

ZETA

4688ITP250P63 soft cv

EAN 4031582337570

Номер на поръчката 00837840

Чертежи на продукта

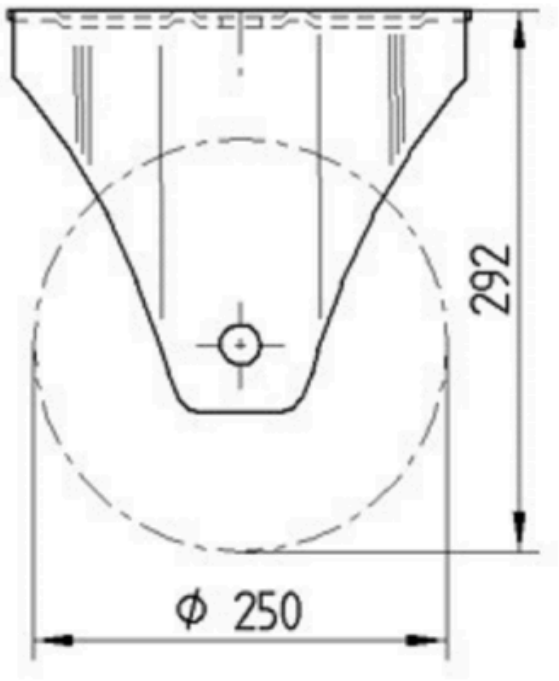

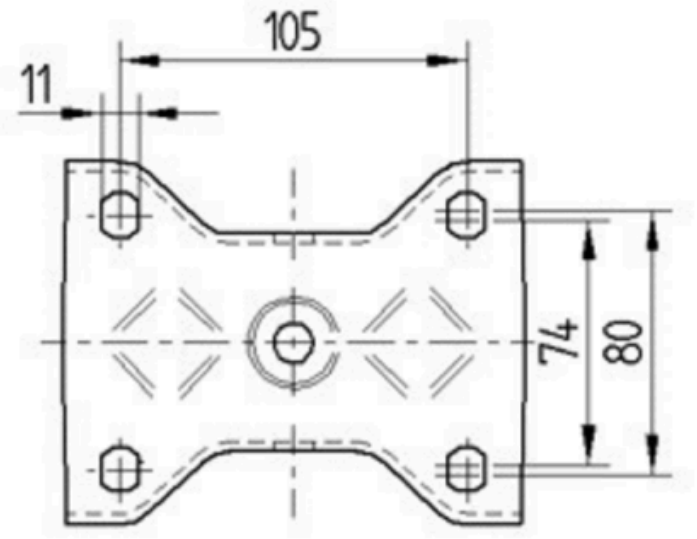

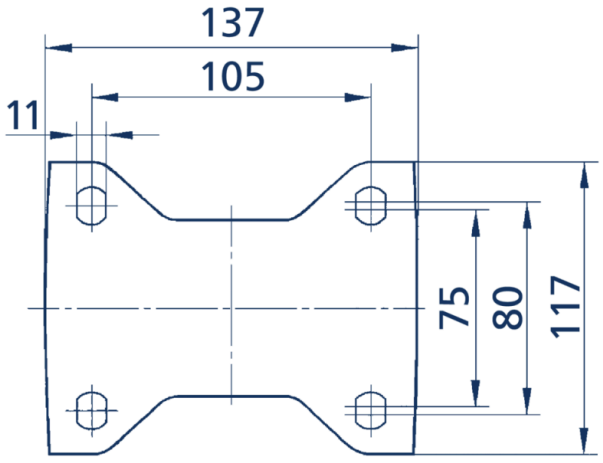

© Copyright 2026 TENTE International GmbH